ARISTON

RU/UA – Руководство по установке и техническому обслуживанию

RO Instrucţiuni tehnice pentru instalare şi întreţinere

BS II 15

НАСТЕННЫЙ ГАЗОВЫЙ
КОТЕЛ ДЛЯ ОТОПЛЕНИЯ
И ГОРЯЧЕГО
ВОДОСНАБЖЕНИЯ
ТИП С

CAZAN TERMIC MURAL
CU CAMERĂ ETANŞĂ
ŞI TIRAJ FORŢAT (TIP C)

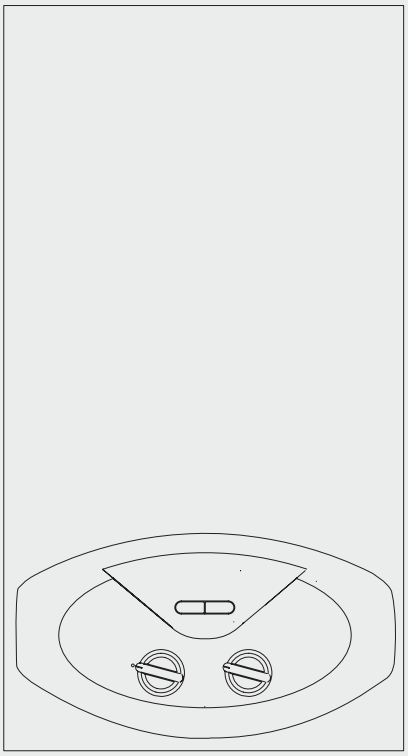

BS II 15 FF

Вариант 1

V00000004200001182002110000000 0

V00

СОДЕРЖАНИЕ

Общие положения **3**
Рекомендации по монтажу
Техника безопасности 4

Описание котла **5**
Панель управления
Общий вид
Размеры 6
Минимальные расстояния
Техническая информация 7

Установка **8**
Перед установкой
Подключение к газопроводу 9
Гидравлические соединения
Обозначения
Остаточное давление при ΔT 20 °C
Предохранительный клапан 10
Промывка контура отопления
Гидравлическая схема
Подача воздуха и отвод продуктов сгорания 11
Подключение дымохода/воздуховода
Типы и длины трубопроводов подачи воздуха и отвода продуктов сгорания 12
Типы дымоходов/воздуховодов
Подключение к электрической сети 13
Кабель электропитания
Подключение комнатного термостата
Электрическая схема 14

Пуск в эксплуатацию **15**
Порядок пуска в эксплуатацию
Зимний и летний режимы
Регуляция температуры отопления
Настройка температуры бытовой горячей воды
Начальные процедуры
Электропитание
Заполнение контура отопления
Подача газа
Первый пуск в эксплуатацию
Проверка параметров газа 16
Настройка максимальной мощности отопления и плавного зажигания 17
Режим «трубочист»
Сводная таблица параметров по типам газа 18
Перевод котла на другой тип газа

Защитные функции **19**
Аварийная блокировка
Блокировка
Таблица кодов неисправностей
Функция защиты от замерзания 20
Анализ продуктов сгорания
Контроль удаления продуктов сгорания

Техническое обслуживание **21**
Доступ к внутренним элементам
Символы на заводской табличке
Общие рекомендации 22
Проверка работы
Слив воды
Обучение пользователя 23

INDICE

Generalităţi 3
Recomandări (avertizări) pentru instalare
Marcarea CE
Biztonsági előírások 4

Descrierea de comenzi 5
Panoul de comenzi
Vedere de Ansamblu
Dimensiuni cazan 6
Distanţe minime pentru instalare
Date tehnice 7

Instalare **8**
Recomandări pentru prima instalare
Racordarea la gaz 11
Racordarea la reţeaua de apă (hidraulică)
Racorduri hidraulice
Reprezentarea grafi că a debitului rezidual pompa de recirculare
Dispozitivul de suprapresiune 10
Curăţarea instalaţiei de încălzire
Schema hidraulică
Racordarea conductelor de Aspiraţie şi Evacuare gaze arse 11
Tipologia de conectare a centralei la coşul de fum
Tabel lungimi tuburi de aspirare şi de evacuare gaze arse 12
Tipologie de aspiraţie/evacuare fum
Conectările electrice 13
Cablu alimentare
Conectarea termostatului de ambianţă
Schema electrică 14

Punerea în funcţiune **15**
Procedura de aprindere
Funcţionare iarna vara
Reglarea temperaturii de încălzire
Reglarea temperaturii apei calde menajere
Pregătirea pentru punerea în funcţiune
Alimentarea Electrică
Umplerea instalaţiei cu apă
Alimentare Gaz
Prima pornire
Verificarea reglărilor pe partea de gaz 16
Reglarea puterii maxime de încălzire şi a puterii de aprindere lentă 17
Funcţia Coşar
Tabel rezumativ transformare gaz 18
Adaptarea la alt tip de gaz

Sisteme de protecţie centrală **19**
Oprire de siguranţă
Blocare de funcţionare
Tabel recapitulativ cu codurile de eroare
Funcţia anti-ingheţ 20
Analiza combustiei
Controlul evacuării gazelor

Întreţinere **21**
Instrucţiuni pentru deschiderea carcasei şi controlarea interiorului centralei
Placa de timbru caracteristici
Note generale 22
Proba de funcţionare
Operaţiuni de golire instalaţie
Informaţii pentru utilizator 23

Рекомендации по монтажу

Установку и первый пуск котла разрешается выполнять только квалифицированному специалисту в соответствии с действующими нормами и правилами и прочими требованиями местных государственных органов власти и органов здравоохранения.

После монтажа котла, лицо, осуществлявшее установку, обязано убедиться, что владелец получил гарантийный талон и руководство по эксплуатации, а также всю необходимую информацию по обращению с котлом и устройствами защиты и безопасности.

Данный котел предназначен для отопления помещений и приготовления горячей воды для хозяйственно-бытовых нужд. Котел следует подключить к контурам отопления и горячего водоснабжения (ГВС), которые должны соответствовать техническим характеристикам котла. Строго запрещается использовать котел в целях, не указанных в данной инструкции. Производитель не несет ответственности за повреждения, являющиеся следствием ненадлежащей эксплуатации котла или несоблюдения требований данного руководства.

Установка, техническое обслуживание и все прочие действия должны производиться в полном соответствии с действующими нормами и правилами, а также указаниями производителя. Неправильная установка может привести к травмам людей и домашних животных, повреждению имущества; компания-изготовитель за причинённые неправильной установкой убытки ответственности не несёт. Котел поставляется в картонной упаковке. После снятия упаковки убедитесь в отсутствии повреждений и проверьте комплектность. О нарушениях известите поставщика данного оборудования.

ГАРАНТИЯ

ГАРАНТИЯ НА ДАННОЕ ОБОРУДОВАНИЕ ВСТУПАЕТ В СИЛУ С МОМЕНТА ПЕРВОГО ПУСКА, О ЧЕМ В ГАРАНТИЙНОМ ТАЛОНЕ ОБЯЗАТЕЛЬНО ДЕЛАЕТСЯ СООТВЕТСТВУЮЩАЯ ОТМЕТКА.

ПЕРВЫЙ ПУСК ДОЛЖЕН ОСУЩЕСТВЛЯТЬСЯ СПЕЦИАЛИЗИРОВАННОЙ ОРГАНИЗАЦИЕЙ В СООТВЕТСТВИИ С ТРЕБОВАНИЯМИ ГАРАНТИЙНОГО ТАЛОНА И ИНСТРУКЦИЙ ПРОИЗВОДИТЕЛЯ.

Не позволяйте детям играть с упаковочным материалом (скрепки, пластиковые пакеты, пенополистирол и пр.) – это опасно.

В случае неисправности и/или нарушения нормальной работы отключите котел, закройте газовый кран и вызовите квалифицированного специалиста. ЗАПРЕЩАЕТСЯ ВЫПОЛНЯТЬ РЕМОНТ КОТЛА САМОСТОЯТЕЛЬНО. Обратитесь к квалифицированному специалисту.

Прежде чем производить техническое обслуживание или ремонт котла, убедитесь, что его электропитание отключено (внешний двухполюсный выключатель находится в положении «OFF» (ВЫКЛ)).

Запрещается выполнять ремонт котла самостоятельно. Все ремонтные работы, должны проводиться квалифицированными специалистами, только с использованием оригинальных запасных частей. ПРИ НЕСОБЛЮДЕНИИ ТРЕБОВАНИЙ ДАННОЙ ИНСТРУКЦИИ СУЩЕСТВЕННО СНИЖАЕТСЯ БЕЗОПАСНОСТЬ ЭКСПЛУАТАЦИИ КОТЛА И АННУЛИРУЮТСЯ ГАРАНТИЙНЫЕ ОБЯЗАТЕЛЬСТВА ПРОИЗВОДИТЕЛЯ.

При проведении технического обслуживания или любых работ в непосредственной близости от воздуховодов, дымоходов или их принадлежностей, следует выключить котел (установите внешний двухполюсный выключатель в положение «OFF» (ВЫКЛ)) и перекройте газовый кран.

По завершении работ привлеките квалифицированного специалиста для проверки эффективности функционирования дымоходов и воздуховодов и прочего оборудования.

Перед внешней очисткой котла выключите его и установите внешний двухполюсный выключатель в положение «OFF» (ВЫКЛ).

При чистке котла следует отключить и перевести двухполюсный выключатель в положение «OFF» (ВЫКЛ). Чистку следует проводить с помощью ткани, смоченной в мыльной воде. Не используйте агрессивные моющие средства, инсектициды или другие токсичные вещества. Не используйте и не храните легковоспламеняющиеся вещества в помещении, в котором установлен котел.

ГАРАНТИЯ

ГАРАНТИЯ НА ДАННОЕ ОБОРУДОВАНИЕ ВСТУПАЕТ В СИЛУ С МОМЕНТА ПЕРВОГО ПУСКА, О ЧЕМ В ГАРАНТИЙНОМ ТАЛОНЕ ОБЯЗАТЕЛЬНО ДЕЛАЕТСЯ СООТВЕТСТВУЮЩАЯ ОТМЕТКА.

ПЕРВЫЙ ПУСК ДОЛЖЕН ОСУЩЕСТВЛЯТЬСЯ СПЕЦИАЛИЗИРОВАННОЙ ОРГАНИЗАЦИЕЙ В СООТВЕТСТВИИ С ТРЕБОВАНИЯМИ ГАРАНТИЙНОГО ТАЛОНА И ИНСТРУКЦИЙ ПРОИЗВОДИТЕЛЯ.

Химический состав воды, используемой в качестве теплоносителя, должен соответствовать требованиям действующих нормативных документов,

Recomandări (avertizări) pentru instalare

Instalaţia şi prima punere în funcţiune (prima pornire) a centralei trebuie să fie efectuate numai de către personal calificat în conformitate cu normele naţionale de instalare in vigoare şi cu eventualele dispoziţii ale autorităţilor locale şi ale instituţiilor de sănătate publică.

După instalarea centralei, instalatorul trebuie să înmâneze utilizatorului final, declaraţia de conformitate şi manualul de utilizare şi să-l informeze cu privire la funcţionarea centralei şi asupra dispozitivelor de siguranţă.

Acest aparat este destinat producerii apei calde pentru uz casnic.

Trebuie să fie racordat la o instalaţie de încălzire şi la reţeaua de distribuire apă caldă menajeră compatibile cu capacităţile şi puterile sale.

Este interzisă folosirea în scopuri diferite de cele specificate. Constructorul nu este responsabil pentru eventualele defecţiuni apărute din cauza folosirii improprii, greşite şi neadecvate sau pentru nerespectarea instrucţiunilor din prezentul manual.

Instalaţia, întreţinerea (revizia) şi orice altă intervenţie trebuie să fie efectuate în conformitate cu normele în vigoare şi conform instrucţiunilor furnizate de către constructor. O instalare greşită poate provoca daune persoanelor, animalelor şi lucrurilor şi pentru care firma constructoare nu este responsabilă.

Centrala este furnizată pe un palet, într-un ambalaj de carton, după ce aţi scos ambalajul verificaţi integritatea aparatului şi asiguraţi-vă că elementele furnizate sunt complete. În cazul unor neconformităţi adresaţi-vă furnizorului. Elementele de ambalaj (benzile de plastic, saci de plastic, polistiren expandat, etc.) nu trebuie să fie lăsate la îndemâna copiilor, deoarece sunt surse de pericole.

În cazul defecţiunilor şi /sau unei proaste funcţionări opriţi aparatul, închideţi robinetul de gaz şi nu încercaţi să îl reparaţi singur, adresaţi-vă personalului calificat.

Înainte de orice intervenţie de întreţinere (revizie) /reparaţie la centrală, trebuie să întrerupeţi alimentarea electrică a centralei aşezând întrerupătorul bipolar extern în poziţia "OFF".

Eventualele reparaţii efectuate, folosind exclusiv piese de schimb originale, trebuie să fie executate doar de tehnicieni calificaţi. Nerespectarea indicaţiilor de mai sus poate compromite siguranţa aparatului şi pentru aceasta constructorul nu este responsabil.

În cazul lucrărilor sau reviziilor structurilor aşezate în apropierea conductelor sau dispozitivelor de evacuare gaze arse şi a accesoriilor lor, scoateţi aparatul din funcţiune aşezând întrerupătorul bipolar extern în poziţia "OFF" şi închizând robinetul de gaz. La terminarea lucrărilor puneţi personalul calificat să verifice eficienţa conductelor sau dispozitivelor.

Pentru curăţarea componentelor externe, opriţi centrala şi aşezaţi întrerupătorul extern în poziţia "OFF".

Curăţaţi cu o cârpă umezită cu apă şi săpun.

Nu folosiţi detergenţi agresivi, insecticide sau produse toxice. Respectarea normelor în vigoare permite o funcţionare sigură, ecologică şi o economie de energie.

În cazul folosirii unui kit sau unui opţional trebuie să fie folosite cele originale.

Marcaje CE

Marca CE garantează conformitatea aparatului la următoarele directive:

- **90/396/CEE** cu privire la aparatele pe gaz
- **2004/108/EC** cu privire la compatibilitatea electromagnetică
- **92/42/CEE** cu privire la randamentul energetic
- **2006/95/EC** cu privire la siguranţa electrică.

Правила безопасности

Перечень условных обозначений:
Несоблюдение этого предупреждения может привести к несчастным случаям, в определенных ситуациях даже смертельным.
Несоблюдение этого предупреждения может привести к повреждениям имущества, в определенных ситуациях даже серьезным, и нанести ущерб домашним животным и растениям.

Агрегат должен крепиться на прочную стену,
не подверженную вибрациям
При сверлении стены не повредите существующую электропроводку или трубы.
Удар током при контакте с проводами под напряжением
Взрыв, пожар или отравление газом в случае его утечки из поврежденного газопровода.
Повреждение существующих систем.
Затопление – утечка воды из поврежденных труб.
Для электропроводки используйте провода надлежащего сечения.
Возгорание из-за перегрева при проходе тока по проводам меньшего сечения.
Предохраните трубы и электрические провода во избежание их повреждения.
Удар током при контакте с проводами под напряжением.
Взрыв, пожар или отравление газом в случае его утечки из поврежденного газопровода.
Затопление – утечка воды из поврежденных труб.
Проверьте, чтобы помещение, в котором устанавливается агрегат и устройства, с которыми он соединяется, соответствовало действующим нормативам.
Удар током при контакте с неправильно установленными проводами под напряжением.
Взрыв, пожар или отравление токсичными газами из-за неправильно установленной вентиляции или дымохода.
Повреждение агрегата из-за неправильных условий его эксплуатации.
Используйте пригодные инструменты или ручные приборы (в особенности необходимо проверить, чтобы инструмент не был поврежден, чтобы его рукоятка была целой и прочно прикреплена), правильно используйте инструменты, избегайте их падения, убирайте инструменты на место после их использования.
Несчастные случаи от отлетающих осколков или кусков, вдыхание пыли, удары, порезы, уколы, царапины.
Повреждение агрегата или расположенных рядом предметов отлетающими осколками, ударами, порезами.
Используйте пригодные электрические инструменты (в особенности необходимо проверить, чтобы провод электропитания и штупсельная вилка не были повреждены, и чтобы детали, имеющие вращательное или поступательное движение, были прочно прикреплены), правильно используйте инструмент, не преграждайте проходы проводами электропитания, предохраняйте инструмент от падения, после использования отсоединить от электрической розетки и убрать на место.
Несчастные случаи от отлетающих осколков или кусков, вдыхания пыли, ударов, порезов, уколов, царапин, шума, вибраций.
Повреждение агрегата или расположенных рядом предметов отлетающими осколками, ударами, порезами.
Проверьте, чтобы переносные лестницы были прочно установлены на пол, чтобы они были расчитаны на соответствующую нагрузку, чтобы ступеньки не были повреждены и не были скользкими, чтобы никто не сдвинул лестницу со стоящим на ней человеком, чтобы кто-нибудь страховал внизу.
Падение или защемление (раскладные лестницы).
Проверьте, чтобы многоярусные лестницы были прочно установлены, чтобы они были расчитаны на соответствующую нагрузку, ступеньки не были повреждены и не были скользкими; лестница должна быть оснащена перилами вдоль подъема и защитным барьером на платформе.
Опасность падения
Проверьте, чтобы в процессе выполнения работ на высоте (как правило выше двух метров от пола) были предусмотрены защитные барьеры в рабочей зоне или персональные страховочные троссы во избежание падения, а также проверить, чтобы внизу не находилось опасных предметов в случае падения, и чтобы в случае падения внизу имелись амортизирующие приспособления или предметы.
Опасность падения
Проверьте, чтобы в рабочей зоне были предусмотрены надлежащие гигиенические и санитарные условия: освещение, вентиляция, прочность конструкций.
Опасность ударов, падения и т.д.
Предохраните агрегат и прилегающие зоны соответствующим защитным материалом.
Повреждение агрегата или расположенных рядом предметов отлетающими осколками, ударами, порезами.
Перемещайте агрегат с соответствующей предосторожностью и защитными приспособлениями.
Повреждение агрегата или расположенных рядом предметов ударами, порезами, сжатием.
Для выполнения работ наденьте защитную спец. одежду.
Несчастные случаи от ударов током, от отлетающих осколков или кусков, вдыхания пыли, ударов, порезов, уколов, царапин, шума, вибраций.
Расположите материалы и инструменты таким образом, чтобы их использование было удобно и безопасно, избегайте скопления материалов, которые могут рассыпаться или упасть.
Повреждение агрегата или расположенных рядом предметов ударами, порезами, сжатием.
Работы внутри агрегата должны выполняться с соблюдением предосторожностей во избежание случайных ударов об острые выступы.
Опасность порезов, уколов, царапин.
Восстановите все защитные устройства и функции управления, затронутые ремонтом агрегата, и проверьте их исправность перед включением агрегата.
Взрыв, пожар или отравление токсичными газами из-за утечек газа или из-за неправильного удаления продуктов сгорания.
Повреждение или блокировка агрегата из-за его функционирования без контрольных устройств.
Не выполняйте никакого обслуживания, не проверив отсутствие утечек газа при помощи специального прибора.
Взрыв или пожар из-за утечек газа из поврежденного /отсоединенного газопровода или из-за поврежденных/отсоединенных комплектующих.
Не выполняйте никакого обслуживания, не проверив отсутствие свободного пламени или источников воспламенения.
Взрыв или пожар из-за утечек газа из поврежденного /отсоединенного газопровода или из-за поврежденных/отсоединенных комплектующих.
Проверьте, чтобы воздуховоды вентиляции и дымоходы не были засорены.
Взрыв, пожар или отравление токсичными газами из-за утечек газа или из-за неправильной вентиляции или удаления продуктов сгорания.
Проверьте, чтобы дымоход не имел утечек.
Отравление токсичными газами из-за неправильного удаления продуктов сгорания.
Перед осуществлением работ слейте воду из компонентов, содержащих горячую воду, открыв соответствующие краны.
Опасность ожегов.
Удалите известковые налеты с компонентов, следуя инструкциям, приведенным в инструкциях к используемому веществу. Предусмотрите надлежащую вентиляцию помещения, наденьте защитную одежду, избегайте смешивания разных веществ, предусмотрите защиту агрегата и расположенных рядом с ним предметов.
Повреждение кожи и глаз при контакте с кислотосодержащими веществами, отравление при попадании в дыхательные пути или в пищевод токсичных химических веществ.
Повреждение агрегата или расположенных рядом с ним предметов кислотосодержащими веществами.
Герметично закройте отверстия, использованные для контроля давления и регуляции газа.
Взрыв, пожар или отравление токсичными газами из-за утечек газа из открытых отверстий.
Проверьте, чтобы форсунки горелок соответствовали типу используемого газа.
Повреждение агрегата по причине неправильного процесса горения.
В случае появления запаха горелого или дыма из агрегата отключите электропитание, перекройте газовый кран, откройте окна и вызовите техника.
Ожеги, отравление токсичными газами.
В случае появления запаха газа перекройте газовый кран, откройте окна и вызовите техника.
Взрыв, пожар или отравление токсичными газами.

Norme de siguranţă

Legendă simboluri:
Nerespectarea indicaţiilor de avertizare prezintă riscul provocării de leziuni, în anumite circumstanţe chiar mortale, pentru persoane.
Nerespectarea indicaţiilor de avertizare prezintă riscul provocării daunelor, în anumite circumstanţe chiar foarte grave, pentru obiecte, plante şi animale.

Instalaţi aparatul pe un perete solid, nesupus vibraţiilor.
Zgomot în timpul funcţionării
Nu deterioraţi, atunci când găuriţi peretele, cablurile electrice sau tuburile (conductele) existente.
Electrocutare la contactul cu conductorii sub tensiune. Explozii, incendii sau intoxicaţii din cauza pierderilor de gaz prin conductele deteriorate. Deteriorarea instalaţiilor deja existente. Inundaţii din cauza pierderilor de apă prin conductele deteriorate.
Efectuaţi conectările electrice cu conductori cu secţiune adecvată.
Incendiu prin supraîncălzire din cauza trecerii curentului electric în cabluri subdimensionate.
Protejaţi tuburile şi cablurile de conectare astfel încât să evitaţi deteriorarea lor.
Electrocutare la contactul cu conductorii sub tensiune. Explozii, incendii sau intoxicaţii din cauza pierderilor de gaz prin conductele deteriorate. Deteriorarea instalaţiilor deja existente. Inundaţii din cauza pierderilor de apă prin conductele deteriorate.
Asiguraţi-vă că mediul de instalare şi instalaţiile la care trebuie să se conecteze aparatul sunt în conformitate cu normele în vigoare.
Electrocutare la contactul cu conductorii sub tensiune, incorect instalaţi. Deteriorarea aparatului din cauza condiţiilor improprii de funcţionare.
Folosiţi ustensile şi aparaturi manuale adecvate uzului (în mod special asiguraţi-vă că ustensila nu s-a deteriorat şi că mânerul este întreg şi corect fixat), utilizaţi-le în mod corect, asiguraţi-vă că nu vor cădea de la înălţime, după utilizare puneţi-le la locul lor.
Leziuni din cauza proiectărilor de schije sau de fragmente, inhalare praf, lovituri, tăieri, înţepături, zgârieturi. Deteriorarea aparatului sau obiectelor din jurul acestuia din cauza proiectării schijelor, loviturilor, tăieturilor.
Folosiţi aparaturi electrice adecvate uzului (în mod special asiguraţi-vă că priza şi cablul electric de alimentare sunt întregi şi că părţile dotate cu motor rotativ sau alternativ sunt corect fixate), utilizaţi-le în mod corect, nu încrucişaţi conductele cu cablul de alimentare, asiguraţi-vă că nu vor cădea de la înălţime, deconectaţi-le şi după utilizare puneţi-le la locul lor.
Leziuni din cauza proiectărilor de schije sau de fragmente, inhalare praf, lovituri, tăieri, înţepături, zgârieturi, zgomot, vibraţii. Deteriorarea aparatului sau obiectelor din jurul acestuia din cauza proiectării schijelor, loviturilor, tăieturilor.
Asiguraţi-vă că scările portabile sunt bine sprijinite (sunt stabile), că sunt rezistente, că treptele sunt întregi şi nu sunt alunecoase, că nu vor fi mutate cu cineva pe ele, că cineva le supraveghează.
Leziuni din cauza căderilor de la înălţime sau din cauza tăieturilor (scări duble).
Asiguraţi-vă că scările castel sunt bine sprijinite (sunt stabile), că sunt rezistente, că treptele sunt întregi şi nu sunt alunecoase, că au balustrade de-a lungul rampei şi parapete pe platformă.
Leziuni din cauza căderilor de la înălţime.
Asiguraţi-vă că în cazul efectuării lucrărilor la o anumită înălţime (în general, mai mult de doi metri peste nivel) au fost prevăzute bare de susţinere (parapete) în zona de lucru sau centuri de siguranţă individuale apte să prevină căderea, că în spaţiul parcurs la o eventuală cădere nu există obstacole periculoase, că eventual impact va fi atenuat de suprafeţe de oprire semirigide sau deformabile.
Leziuni din cauza căderilor de la înălţime.
Asiguraţi-vă că locul de muncă dispune de condiţii igienice şi sanitare adecvate în ceea ce priveşte iluminatul, ventilarea, soliditatea.
Leziuni provocate de loviri, împiedicări etc.
Protejaţi aparatul şi zonele din apropierea locului de muncă cu material adecvat.
Deteriorarea aparatului sau obiectelor din jurul acestuia din cauza proiectării schijelor, loviturilor, tăieturilor.
Manevraţi aparatul cu protecţiile adecvate, cu grijă şi precauţie maximă.
Deteriorarea aparatului sau obiectelor din jurul acestuia din cauza loviturilor, tăieturilor, zdrobirilor.
În timpul lucrărilor dotaţi-vă cu echipamentul individual de protecţie adecvat.
Leziuni din cauza proiectărilor de schije sau de fragmente, inhalare praf, lovituri, tăieri, înţepături, zgârieturi, zgomot, vibraţii.
Organizaţi dezmembrarea materialului şi aparaturilor astfel încât manevrarea acestora să fie uşoară şi sigură, evitând grămezile care pot provoca căderi sau prăbuşiri.
Deteriorarea aparatului sau obiectelor din jurul acestuia din cauza loviturilor, tăieturilor, zdrobirilor.
Operaţiunile în interiorul aparatului trebuie să fie efectuate cu maximă precauţie astfel încât să se evite contactele bruşte cu părţile ascuţite.
Leziuni din cauza tăierilor, înţepăturilor, zgârieturilor.
Faceţi operabile toate funcţiile de siguranţă şi control pe care le necesită o intervenţie la aparat şi, înainte de punerea în funcţiune, asiguraţi-vă că ele funcţionează corect.
Explozii, incendii sau intoxicaţii din cauza scurgerilor de gaz sau din cauza unei evacuări a fumului necorespunzătoare. Deteriorarea sau blocarea aparatului din cauza funcţionării necontrolate.
Goliţi componentele care ar putea conţine apă caldă, activând evacuările respective, înainte de manevrarea lor.
Leziuni din cauza arsurilor.
Efectuaţi îndepărtarea depunerilor de calcar de pe componente respectând specificaţiile din fişa de siguranţă a produsului utilizat; în plus aerisiţi încăperea, folosiţi echipament de protecţie adecvat şi evitaţi amestecarea cu produse diverse, protejând aparatul şi obiectele din jur.
Leziuni din cauza contactului pielii şi ochilor cu substanţe acide, inhalare sau ingestie de agenţi chimici nocivi. Deteriorarea aparatului sau obiectelor din jurul lui din cauza coroziunii la substanţe acide.
În cazul în care se simte miros de ars sau se vede fum ieşind din aparat, întrerupeţi alimentarea electrică, deschideţi ferestrele şi anunţaţi tehnicianul.
Leziuni personale datorate arsurilor, inhalării de fum, intoxicaţiilor.

Панель управления

Panoul de comenzi

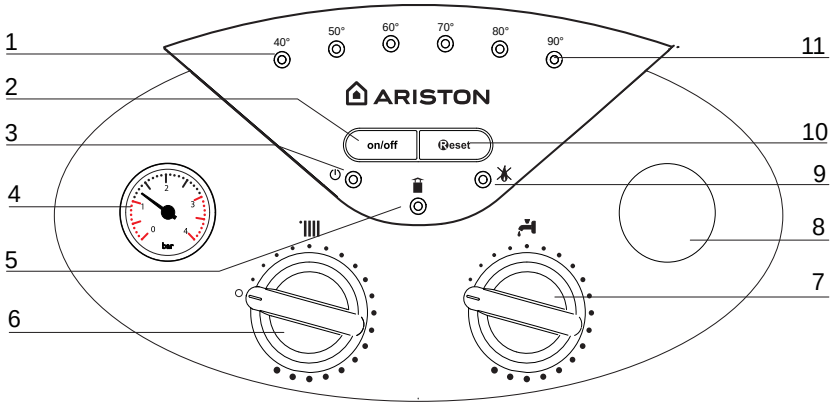

Условные обозначения:
1. Зеленый СИДы, показывающие температуру и сигнализирующие сбои
2 . Кнопка ВКЛ./ВЫКЛ.
3. Зеленый СИД ВКЛ./ВЫКЛ.
4. Манометр (давление в контуре отопления)
5. Желтый СИД для сигнализации аномалий в системе дымоудаления
6. Переключатель на летний/зимний режим – Регулятор температуры системы отопления
7. Регулятор температуры ГВА
8. Гнездо для таймера программирования (опция)
9. Красный СИД – сигнализация блокировки работы колонки
10. Кнопка Сброс / Функция чистки дымохода*
11. Красный СИД сигнализации перегрева

Legenda:
1. Leduri verde indicare temperatură şi semnalare erori
2. Tasta ON/OFF
3. Led Verde ON/OFF
5. Led Galben, anomalii evacuare gaze ardere
6. Selector vară/iarnă - Buşon reglare temperatură încălzire -
7. Buşon reglare temperatură c. sanitar
8. Ceas programator (opțional)
9. Led Roşu – semnalare blocaj funcționare cazan
10. Tasta RESET / Funcție Coşar*
11. Led Roşu semnalare supratemperatură

Общий вид

Vedere de Ansamblu

Обозначение
1. Патрубок выхода продуктов сгорания
2. Прессостат
3. Конденсатосборник
4. Первичный теплообменник
5. Термостат перегрева
6. Датчик температуры на подаче в контур отопления
7. Горелка
8. Электроды розжига
9. Устройство розжига
10. Газовый клапан
12. Предохранительный клапан контура отопления (3 бара)
13. Вторичный теплообменник
14. Сливной кран
15. Датчик расхода в контуре ГВС
16. Кран подпитки
17. Фильтр контура отопления
18. Циркуляционный насос с воздухоотводчиком
19. Датчик температуры на возврате из контура отопления
20. Привод трехходового клапана
21. Электрод контроля пламени
22. Теплоизоляционная панель камеры сгорания из минерального волокна
23. Камера сгорания
24. Расширительный бак
25. Вентилятор
26. Точка анализа продуктов сгорания

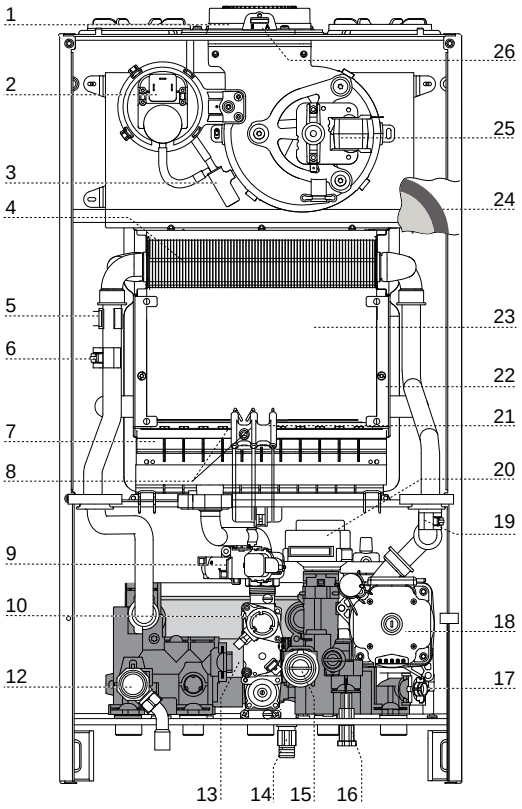

Legenda
1. Racord metalic evacuare gaze arse
2. presostat aer
3. Recipient colectare apă condens
4. Schimbator principal
5. Termostat supratemperatură
6. Sonda tur încalzire
7. Arzator
8. electrod de aprindere
9. Aprinzator
10. Valva gaz
12. Supapa de siguranta 3 bar
13. Schimbator de caldura secundar in placi
14. Robinet de golire
15. Fluxmetru c. sanitar
16. Robinet umplere
17. Filtru circuit încălzire
18. Pompa de recirculare cu ventil aerisire
19. Sonda retur încalzire
20. Vana cu 3 cai motorizata
21. electrod aprindere flacără
22. fibră ceramică izolantă (posterioară)
23. Camera di combustione
24. vas de expansiune
25. Ventilator
26. Prize pentru analiza gaze arse (fum)

Размеры / Dimensiuni cazan

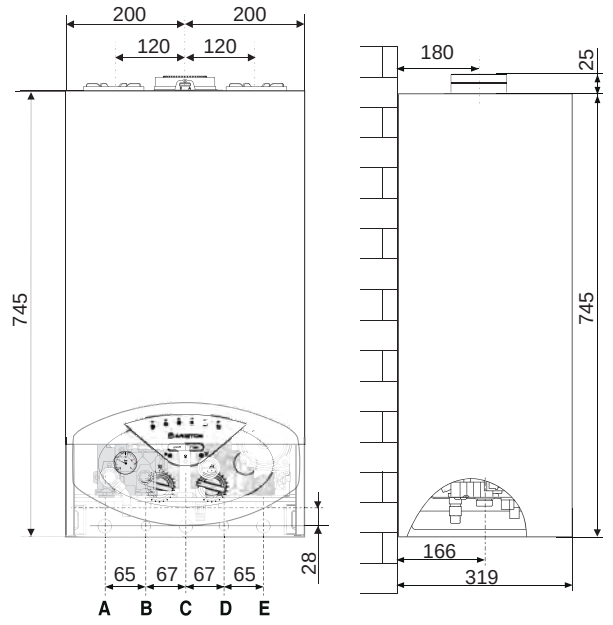

Размеры

A. Патрубок подачи в контур отопления
B. Патрубок подачи в контур ГВС
C. Подвод газа
D. Подвод холодной воды
E. Возврат из контура отопления

Wymiary

A. Tur Instalatie
B. Lesire apa calda
C. Intrare gaz
D. Inrare apa rece
E. Retur Instalatie

Минимальные расстояния

Для легкого доступа к котлу при техническом обслуживании следует обеспечить соответствующие минимально допустимые расстояния (свободное пространство) от корпуса котла до близлежащих предметов и поверхностей.

Устанавливать котел следует в соответствии с действующими нормами и правилами, а также в соответствии с требованиями производителя.

При установке обязательно используйте уровень, котел должен находиться в строго горизонтальном положении.

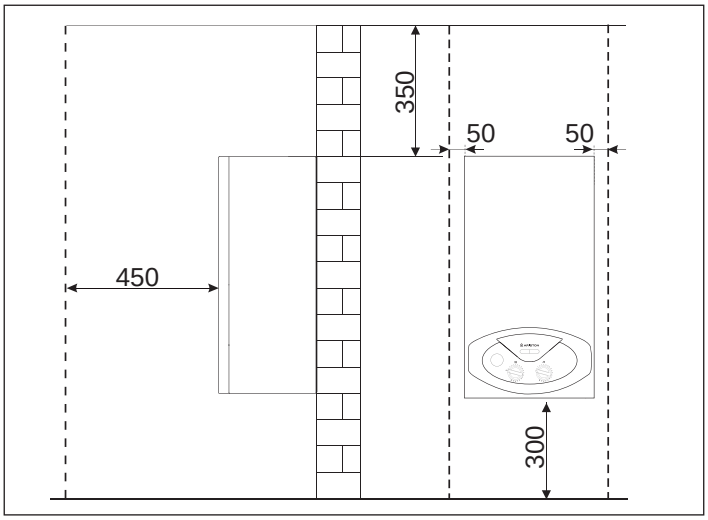

Установочный шаблон / Şablon instalare

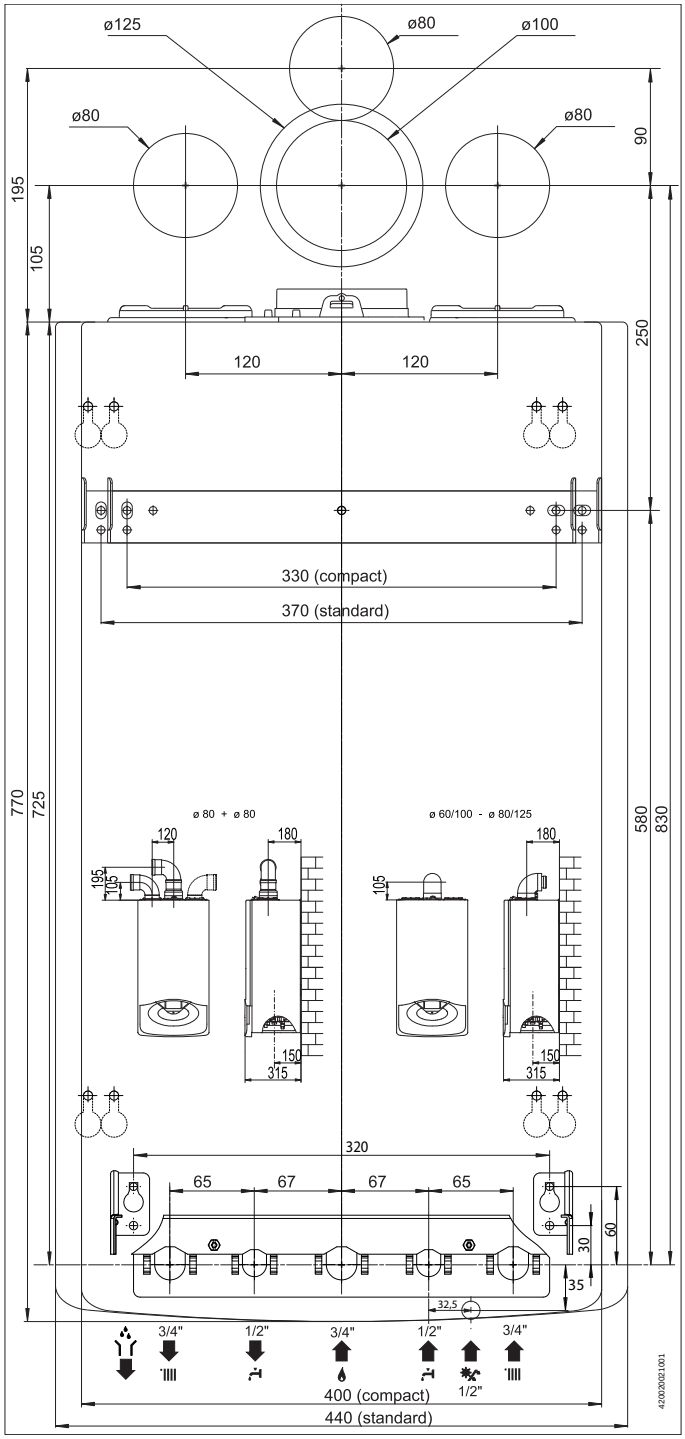

Distanțe minime pentru instalare

Pentru a permite o desfăşurare uşoară a operațiunilor de întreținere (revizie) la centrală, este necesar să se respecte distanțele minime indicate în schemă.

Aşezați centrala în conformitate cu regulile tehnice, folosind o nivelă cu bulă.

Техническая информация Date tehnice

Общие сведения	Модель	**BS II 15 FF**			Nume model	NOTE GEN.
	Сертификация CE (№)	1312BR4793			Certificare CE (pin)	
	Тип котла	B22-B32 -C12-C22-C32-C42-C52-C62-C82-C12X-C32X-C42X-C52X-C62X-C82X			Tip cazan	
Энергетические характеристики	Номинальная тепловая мощность для контура отопления, не более/не менее (Hi)	кВт	15,0 / 11,0	kW	Putere termică nominală max/min (Hi=putere calorifica inferioara)	PRESTAŢII ENERGETICE
	Номинальная тепловая мощность для контура отопления, не более/не менее (Hs)	кВт	16,7 / 12,2	kW	Putere termică nominală max/min (Hs=putere calorifica superioara)	
	Номинальная тепловая мощность для ГВС, не более/не менее (Hi)	кВт	25,8 / 11,0	kW	Putere termică nominală sanitar max/min (Hi=putere calorifica inferioara)	
	Номинальная тепловая мощность для ГВС, не более/не менее (Hs)	кВт	28,7 / 12,2	kW	Putere termică nominală sanitar max/min (Hs=putere calorifica superioara)	
	Тепловая мощность на выходе (режим отопления), не более/не менее	кВт	13,4 / 9,5	kW	Putere termică utila max/min	
	Тепловая мощность на выходе (режим ГВС), не более/не менее	кВт	24,2 / 9,8	kW	Putere termică utila sanitar max/min	
	К.П.Д. сгорания топлива (по замеру на выходе продуктов сгорания), Hi/Hs	%	91,1	%	Randament de ardere Hi/Hs	
	КПД при номинальной мощности (60/80 °C), Hi/Hs	%	89,6 / 80,7	%	Randament la putere termică nominală (60/80°C)Hi/Hs	
	КПД при мощности 30 % от номинальной (47 °C), Hi/Hs	%	89,3 / 80,4	%	Randament la 30% la 47°C Hi/Hs	
	КПД на минимальной мощности, Hi/Hs	%	86,8 / 78,2	%	Randament la sarcina minimă Hi/Hs	
	Класс по К.П.Д. (директива 92/42/EEC)		**		Stele de randament (dir. 92/42/EEC)	
			D		Clasa SEDBUK	
	Максимальное потери тепла через корпус при ΔT = 30 °C	%	0,7	%	Pierdere maximă de căldură pin manta (ΔT=30°C)	
	Потери тепла через дымоход при включенной горелке	%	8,9	%	Pierderi la coş cu arzatorul pornit	
	Потери тепла через дымоход при отключенной горелке	%	0,4	%	Pierderi la coş cu arzătorul oprit	
Выбросы	Остаточное давление в контуре	Па	100	Pa	Pierderi reziduale la evacuare	EMISII
	Класс по NOx		3		Clasa Nox	
	Температура продуктов сгорания (G20)	°C	118	°C	Temperatură fum pentru G20	
	Содержание CO2 (G20)	%	4,1	%	Conţinut de CO_2 pentru G20	
	Содержание CO (0 % O2)	млн-1	40	ppm	Conţinut de CO (0%O_2)	
	Содержание O2 (G20)	%	8,2	%	Conţinut de O_2	
	Количество продуктов сгорания, не более (G20)	м3/ч	54,5	Kg/h	Debit maxim de fum la evacuare pentru G20	
	Избыток воздуха	%	169	%	Exces de aer	
Отопление	Максимальное гидравлическое сопротивление (ΔT=20°C)	мбар	200	mbar	Pierderi de sarcină (max) ΔT=20°C	CIRCUIT ÎNCĂLZIRE
	Остаточное давление в контуре	бар	0,25	bar	Pierderi reziduale pentru instalaţie	
	Давление в расширительном баке	бар	1	bar	Presiune de incarcare vas de expansiune	
	Максимальное давление в контуре	бар	3	bar	Presiune maximă pe circuitul de încălzire	
	Объем расширительного бака	л	8	l	Capacitate vas de expansiune	
	Температура воды в контуре отопления, не более/не менее	°C	85 / 35	°C	Temperatură de încălzire max/min	
ГВС	Температура воды в контуре ГВС, не более/не менее	°C	60 / 36	°C	Temperatura în c sanitar max/min	CIRCUIT SANITAR
	Расход в контуре ГВС (через 10 мин при ΔT=30 °C)	л/мин	11,3	l/min	Capacitate specifică (în 10 minute/DT 30°C)	
	Расход в контуре ГВС при ΔT=25 °C	л/мин	13,6	l/min	Cantitate apă caldă DT=25°C	
	Расход в контуре ГВС при ΔT=35 °C	л/мин	9,7	l/min	Cantitate apă caldă DT=35°C	
	Класс комфорта по ГВС (EN13203)		**		EN13203	
	Расход воды в контуре ГВС, не менее	л/мин	1,7	l/min	Debitare minimă apă caldă	
	Давление в контуре ГВС, не более	бар	7	bar	Presiune apă în c sanitar max/min	
ЭЛЕКТРИЧЕСКИЕ ХАРАКТЕРИСТИКИ	Напряжение и частота	В/Гц	230/50	V/Hz	Tensiune/frecvenţă de alimentare	DATE ELECTR
	Потребляемая мощность	Вт	106	W	Putere electrică totală absorbită	
	Класс защиты	°C	+5	°C	Temperatura minima de functionare (in camera)	
	Температура воздуха, не менее	IP	X5D	IP	Grade de protecţie instalaţie electrică	
	Масса	кг	30	Kg	Greutate	
	Размеры (Ш x В x Г)	мм	400/770/315	mm	Dimensiuni (L x A x P)	

Перед установкой

Котел предназначен для нагрева воды до температуры ниже точки кипения, его следует подключить к контурам отопления и горячего водоснабжения (ГВС), которые должны соответствовать техническим характеристикам котла.

Перед подключением котла выполните следующие операции:

– Тщательно промойте трубопроводы контура отопления и ГВС, чтобы удалить все загрязнения, которые могут нарушить работу котла.
– Убедитесь, что тип используемого газа подходит для данного котла (см. заводскую табличку и информацию на упаковке).
– Убедитесь, что газоходы свободны от сторонних предметов и к ним не подсоединены другие котлы или водонагреватели, за исключением случаев, когда дымоход специально предна¬значен для нескольких котлов в соответствии с действующими нормативами.
– Если котел подключается к уже имеющемуся, убедитесь в его чистоте и отсутствии мусора, т.к. это может привести к затруднению удаления продуктов сгорания и/или притоку воздуха, необходимого для горения.
– Не допускается эксплуатация котла при наличии дымохода/воздуховода не соответствующих нормативным требованиям и требованиям производителя.
– Проверьте качество воды, повышенная жесткость водопроводной воды может привести к образованию накипи на элементах котла и снижению его к.п.д.

Котлы типа С, с герметичной (закрытой) камерой сгорания и подачей воздуха извне помещения не налагают ограничений на вентиляцию и размеры помещения, в котором их устанавливают.

Чтобы обеспечить нормальную работу котла, в помещении, где он установлен, должна быть выдержана минимальная рабочая температура (+5оС), а также следует обеспечить защиту котла от атмосферных воздействий.

Котел следует монтировать на прочной, несущей стене, выполненной из негорючего материала, способной выдержать его вес.

При определении места установки котла следует выдерживать минимальные расстояния от корпуса котла до близлежащих поверхностей, для доступа к элементам при техническом обслуживании.

ВНИМАНИЕ!
В НЕПОСРЕДСТВЕННОЙ БЛИЗОСТИ ОТ КОТЛА НЕ ДОЛЖНЫ НАХОДИТЬСЯ ЛЕГКОВОСПЛАМЕНЯЮЩИЕСЯ ВЕЩЕСТВА. УБЕДИТЕСЬ, ЧТО ПОМЕЩЕНИЕ, В КОТОРОМ УСТАНАВЛИВАЕТСЯ КОТЕЛ, А ТАКЖЕ ВСЕ СИСТЕМЫ, К КОТОРЫМ ОН ПОДКЛЮЧАЕТСЯ, СООТВЕТСТВУЮТ ДЕЙСТВУЮЩИМ НОРМАМ И ПРАВИЛАМ, А ТАКЖЕ ТРЕБОВАНИЯМ ПРОИЗВОДИТЕЛЯ.
ЕСЛИ В ПОМЕЩЕНИИ, В КОТОРОМ УСТАНОВЛЕН КОТЕЛ, ПРИСУТСТВУЮТ ПЫЛЬ И/ИЛИ АГРЕССИВНЫЕ ГАЗЫ, ТО КОТЕЛ ДОЛЖЕН БЫТЬ ПОЛНОСТЬЮ ЗАЩИЩЕН ОТ ВОЗДЕЙСТВИЯ ЭТОГО ВОЗДУХА.

ВНИМАНИЕ!
ПЕРВЫЙ ПУСК ДОЛЖЕН ОСУЩЕСТВЛЯТЬСЯ ТОЛЬКО СПЕЦИАЛИЗИРОВАННОЙ ОРГАНИЗАЦИЕЙ В СООТВЕТСТВИИ С ТРЕБОВАНИЯМИ ГАРАНТИЙНОГО ТАЛОНА И ИНСТРУКЦИЙ ПРОИЗВОДИТЕЛЯ.

Recomandări pentru prima instalare

Centrala serveşte pentru încălzirea apei la o temperatură mai mică decât temperatura de fierbere.

Aceasta trebuie să fie racordată la o instalaţie de încălzire şi la o reţea de apă menajeră, ambele dimensionate în conformitate cu prestaţiile şi cu puterea centralei.

Înainte de a racorda centrala este necesar:

- să efectuaţi o spălare atentă a conductelor instalaţiilor pentru a îndepărta eventualele reziduuri de la filetare, de la sudură sau murdăriile care pot compromite corecta funcţionare a centralei;
- să verificaţi pregătirea (dotarea) centralei pentru funcţionarea cu tipul de gaz disponibil (citiţi cele prezentate pe eticheta ambalajului şi pe placa de timbru cu caracteristicile centralei);
- să verificaţi ca nu cumva coşul de evacuare gaze arse (fum) să fie întrerupt (gâtuit) şi ca nu cumva să fie racordate şi alte evacuări de la alte aparate, cu excepţia cazului în care acest lucru s-a realizat pentru a servi mai mulţi utilizatori conform celor prevăzute de Normele în vigoare;
- să verificaţi, în cazul racordării la coşuri de fum deja existente, dacă acestea sunt perfect curăţate şi să nu prezinte resturi de zgură, deoarece eventuala desprindere a acestora ar putea obstrucţiona trecerea gazelor arse (fumului) determinând situaţii periculoase;
- să verificaţi, în cazul racordării la coşuri de fum neadecvate, dacă acestea au fost intubate;
- în prezenţa apelor cu o duritate foarte ridicată, va exista riscul de acumulare de calcar având ca şi consecinţă diminuarea eficienţei componentelor centralei.

Aparatele de tip C, a căror cameră de combustie şi circuit de alimentare cu aer sunt izolate (etanşe) faţă de mediu, nu au limite datorate condiţiilor de aerisire şi volumului încăperii.

Pentru a nu compromite funcţionarea normală (regulată) a centralei, locul de instalare trebuie să fie adecvat în raport cu valoarea temperaturii limită de funcţionare şi să fie protejat astfel încât centrala să nu intre în contact direct cu agenţii atmosferici. Centrala este proiectată pentru instalarea pe pardoseală, deci nu poate fi instalată la perete.

Centrala trebuie să fie instalată pe o podea (o pardoseală) adecvată ca să susţină greutatea acesteia.

La crearea unei încăperi tehnice se impune respectarea distanţelor minime care garantează accesibilitatea la componentele centralei.

ATENŢIE
În apropierea centralei nu trebuie să existe obiecte inflamabile. Asiguraţi-vă că ambientul de instalare şi instalaţiile la care trebuie să fie racordat aparatul sunt în conformitate cu normele în vigoare. Dacă în încăperea de instalare este praf şi/sau sunt vapori agresivi, aparatul trebuie să funcţioneze în mod independent faţă de aerul din încăpere.

ATENŢIE
Instalarea şi prima aprindere (pornire) ale centralei trebuie să fie efectuate de către personalul calificat în conformitate cu normele naţionale de instalare, în vigoare şi conform eventualelor prevederi ale autorităţilor locale şi ale instituţiilor de sănătate publică.

Подключение к газопроводу

Котел рассчитан на работу со следующими типами газа.

	Модель	Типы газа
	BS II 15 FF	II2H3+

По упаковке и заводской табличке на корпусе котла убедитесь, что он рассчитан на эксплуатацию в соответствующей стране и работу от газа, имеющегося в стране эксплуатации.
Проверьте соответствие типа газа в трубопроводе типу, на который рассчитан котел.
Монтаж и испытания газовых трубопроводов производите в соответствии с действующими нормами и правилами, с учетом максимальной теплопроизводительности котла.
Перед установкой обязательно тщательно очистите газовые трубопроводы для удаления загрязнений, которые могут нарушить работу котла. Газовое соединение должно быть выполнено через прокладку.
Убедитесь в надлежащем давлении газа (природного (метана) или сжиженного), поскольку при слишком низком давлении эффективность работы котла снижается, и он не обеспечивает должного уровня комфорта.

Гидравлические соединения

На рисунке показана схема подключения трубопроводов воды и газа к котлу. Убедитесь, что максимальное давление в водопроводе не выше 0,6 МПа (6 бар); если выше, необходимо обязательно установить редуктор давления.

Racordarea la gaz

Centrala a fost proiectată pentru a utiliza gaze ce aparţin categoriilor prezentate în următorul tabel:

Naţiunea	Modelul	Categoria
RO	BS II 15 FF	II_{2H3+}

Asiguraţi-vă cu ajutorul plăcii de timbru aşezate pe ambalaj şi pe aparat, că centrala este destinată ţării în care va trebui să fie instalată, că, de asemenea, categoria de gaz pentru care centrala a fost proiectată corespunde uneia dintre categoriile admise de ţara de destinaţie.
Conductele de racordare gaz trebuie să fie realizate şi dimensionate conform celor prevăzute de Normele specifice şi în baza puterii maxime a centralei; asiguraţi-vă şi de corecta dimensionare şi de racordarea robinetului de interceptare.
Înainte de instalare se recomandă o curăţare atentă a conductelor de gaz pentru a îndepărta eventualele reziduuri care ar putea compromite funcţionarea centralei.
Este necesar să se verifice dacă gazul distribuit corespunde gazului pentru care a fost prevăzută centrala (a se vedea placa de timbru de pe centrală).
În plus, este important să se verifice dacă presiunea gazului (metan sau GPL) ce urmează a fi utilizat pentru alimentarea centralei, in cazul in care este insuficientă, ar putea duce la reducerea puterii generatorului cu consecinţe neplăcute asupra utilizatorului.

Racordarea la reţeaua de apă (hidraulică)

În figură sunt reprezentate racordurile pentru racordarea centralei la reţeaua de apă (hidraulică) şi la instalaţia de gaz. Fiţi atenţi ca presiunea maximă a reţelei de apă să nu depăşească 6 bar, în caz contrar este necesară instalarea unui reductor de presiune.

Обозначения

A. Патрубок подачи в контур отопления
B. Патрубок подачи в контур ГВС
C. Подвод газа
D. Подвод холодной воды
E. Возврат из контура отопления
F. Трубка слива предохранительного клапана
G. Кран подпитки
H. Сливной кран

Racorduri hidraulice

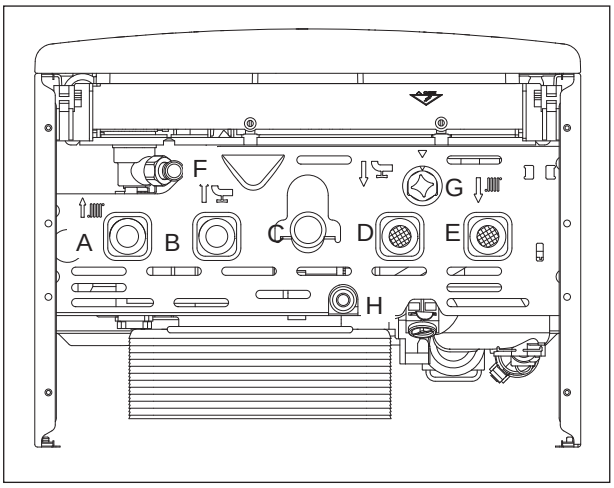

A. Tur Instalatie
B. Lesire apa calda
C. Intrare gaz
D. Inrare apa rece
E. Retur Instalatie
F. Evacuare dispozitiv suprapresiune
G. Robinet de umplere
H. Robinet de golire

Для расчета размеров трубопроводов и нагревательных приборов контура отопления остаточное давление следует рассчитывать как функцию от требуемого расхода воды, принимая во внимание характеристику циркуляционного насоса.

Pentru dimensionarea tuburilor şi a radiatoarelor instalaţiei de încălzire se evaluează valoarea de nivel rezidual in funcţie de debitul (capacitatea) cerut/ă, în funcţie de valorile prezentate pe graficul pompei de recirculare.

Остаточное давление при ΔT 20 °C

Reprezentarea grafică a debitului rezidual pompa de recirculare

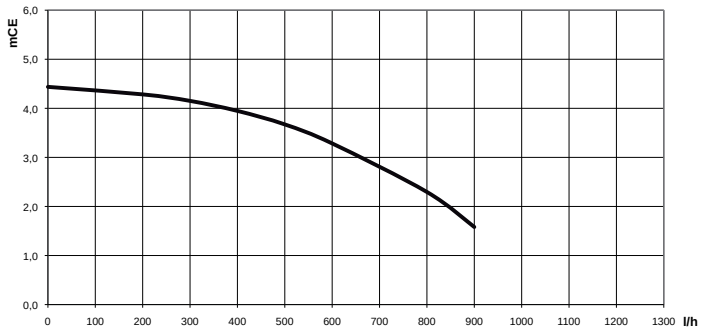

Предохранительный клапан

Присоедините дренажную трубку (входящую в комплект поставки) к выходу предохранительного клапана F (см. рисунок).
Дренажный патрубок предохранительного клапана (см. рисунок) следует соединить с дренажным сифоном так, чтобы можно было визуально убедиться в работоспособности предохранительного клапана. В противном случае может быть причинен вред людям, домашним животным и имуществу. За указанные травмы и ущерб производитель ответственности не несёт.

Промывка контура отопления

Если котел подключается к существующему контуру отопления, в воде могут иметься различные примеси, способные оказать вредное воздействие на котел, приводящее к сокращению срока его службы. Перед демонтажем старого котла обязательно обеспечьте тщательную промывку системы от загрязнений, способных оказать вредное воздействие на котел. Обязательно убедитесь, что емкость расширительного бака соответствует объему воды в контуре отопления.

Dispozitivul de suprapresiune

Fixati teava de scurgere pentru supapa de siguranta F inclusa in pachetul cu manualul de utilizare si instalare.
Evacuarea dispozitivului de suprapresiune trebuie să fie conectată la un sifon de purjare care poate fi controlat cu ochiul liber, pentru a evita - în cazul intervenţiei acestuia - vătămarea persoanelor, animalelor şi deteriorarea bunurilor, de care constructorul nu este responsabil.

Curăţarea instalaţiei de încălzire

În cazul instalării la instalaţii vechi deseori este sesizată prezenţa substanţelor şi aditivilor în apă şi care ar putea influenţa in mod negativ funcţionarea şi durata de viaţă a noii centrale. Înainte de înlocuire este necesari să se efectueze o spălare atentă a instalaţiei pentru a îndepărta eventualele reziduuri sau murdăriile care pot compromite corecta funcţionare a centralei. Verificaţi dacă vasul de expansiune are o capacitate adecvată conţinutului de apă al centralei.

Гидравлическая схема

Schema hidraulică

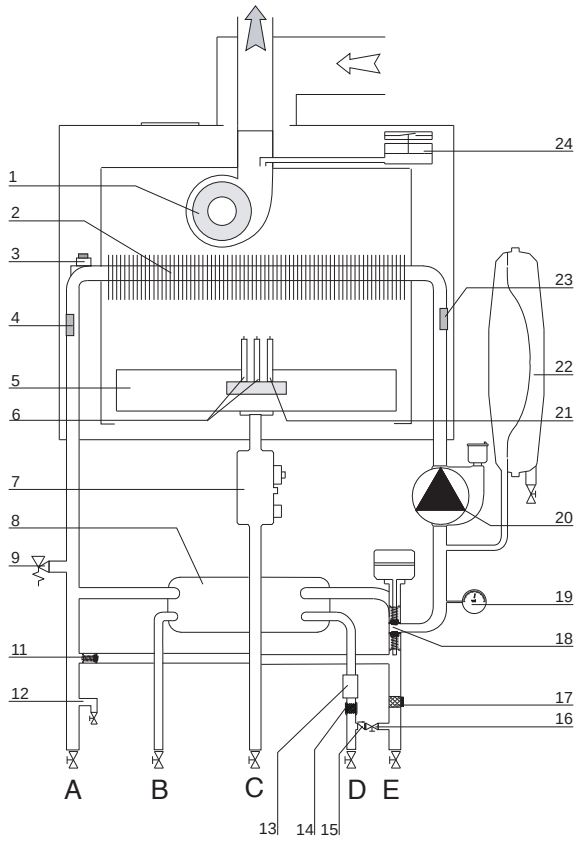

Обозначения
1. Вентилятор
2. Первичный теплообменник
3. Датчик перегрева
4. Датчик температуры воды на подаче в контур отопления
5. Горелка
6. Электроды розжига
7. Газовый клапан
8. Вторичный пластинчатый теплообменник
9. Предохранительный клапан 0,3 МПа (3 бар)
11. Автоматический байпас
12. Сливной кран
13. Датчик расхода в контуре ГВС
14. Фильтр ĥ@A
15. Проверить клапан
16. Кран подпитки
17. Фильтр контура отопления
18. Трехходовой клапан
19. Манометр
20. Циркуляционный насос с автоматическом воздухоотводчиком
21. Электрод контроля пламени
22. Расширительный бак
23. Датчик температуры воды на обратной линии контура отопления
24. Реле давления дымовых газов (прессостат)

Legendă:
1. Electroventilator
2. Schimbator principal
3. Termostat supratemperatură
4. Sonda tur încalzire
5. Arzator
6. Electrod de aprindere
7. Valva gaz
8. Schimbator de caldura secundar in placi
9. Vana cu 3 cai motorizata
11. By-pass automat
12. Robinet de golire
13. Fluxmetru c. sanitar
14. Filtru circuit apa menajera
15. Valva de non retur
16. Robinet de umplere
17. Filtru circuit încălzire
18. Vana cu 3 cai motorizata
19. Hidrometru
20. Pompa de recirculare cu ventil aerisire
21. Electrod aprindere flacără
22. Vas de expansiune
23. Sonda retur încalzire
24. Presostat aer

Подача воздуха и отвод продуктов сгорания

Котел допускает установку типа B (подача воздуха из помещения) и типа C (подача воздуха снаружи).
Во избежание попадания продуктов сгорания в систему воздуховодов тщательно выполните монтаж уплотнений в соответствии с данным руководством.
Установку системы отвода продуктов сгорания производите осторожно, чтобы не нарушить уплотнения и не допустить попадание продуктов сгорания в воздуховод.
Горизонтальные участки трубопроводов должны иметь уклон не менее 3 %, для предотвращения скопления конденсата.
Установка по типу B допускается в помещениях с надлежащей вентиляцией и подачей воздуха, в соответствии с действующими нормами и правилами. В помещениях, в которых возможно присутствие коррозионно-активных паров в воздухе (например, прачечные, парикмахерские, гальваноучастки и т.д.) следует использовать только установку типа C (с подачей воздуха извне помещения). Это обеспечивает защиту котла от коррозии.
При монтаже коаксиальной (сдвоенной) системы дымоудаления/подачи воздуха необходимо использовать только оригинальные принад¬лежности.
Дымоход не должен соприкасаться или проходить в непосредственной близости от легковоспламеняемых материалов, а также проходить через конструкции здания, изготовленные с использованием легковоспламеняемых материалов. Соединение должно быть выполнено так, чтобы обеспечить защиту от попадания конденсата в котел.
При замене старого котла также следует заменить элементы системы вентиляции и отвода продуктов сгорания.

Подключение дымохода/воздуховода

– коаксиальная система (по типу «труба в трубе»), предназначенная для подачи воздуха и отвода продуктов сгорания;
– раздельная система для отвода продуктов сгорания и подачи воздуха снаружи помещения;
– одноканальный дымоход для удаления продуктов сгорания, подача воздуха осуществляется из помещения.

В соединении котла с дымоходом/воздуховодом разрешается использовать только материалы и компоненты, стойкие к воздействию конденсата. Сведения о длинах и ориентации соединительных элементов см. в таблице «Типы и длины трубопроводов подачи воздуха и отвода продуктов сгорания».
Комплекты принадлежностей для подключения дымохода/воздуховода в комплект поставки котла не входят, подлежат заказу для конкретного типа соединения.
Все котлы рассчитаны на подачу воздуха и отвод продуктов сгорания через коаксиальную систему диаметром 60/100 мм или раздельную систему диаметрами 80/80.
В случае потерь давления в трубопроводах, при выборе размеров дымохода/воздуховода следует учитывать дополнительное аэродинамическое сопротивление (см. каталог принадлежностей для дымоходов/воздуховодов).
Порядок расчета, эквивалентные длины и варианты установки см. в каталоге принадлежностей для дымоходов/воздуховодов.

⚠ **ОСТОРОЖНО!**
Убедитесь, что трубопроводы подачи воздуха и отвода продуктов сгорания свободны от сторонних предметов и не имеют неплотностей.

Для подключения раздельной системы используйте только одно из двух отверстий для подачи воздуха. Ослабьте винт, демонтируйте заглушку, установите вставку воздухозаборника и закрепите комплектным винтом.

Racordarea conductelor de Aspirație şi Evacuare gaze arse

Centrala este adecvată pentru funcționarea in modalitatea B luând aer din ambient şi in modalitatea C luând aer din exterior.
La instalarea unui sistem de evacuare fiți atenți la izolări pentru a evita infiltrările de gaze arse în circuitul de aer.
Tuburile instalate orizontal trebuie să aibă o înclinare (3%) în sus pentru a evita stagnarea condensului.
În cazul instalării de tip B încăperea în care centrala este instalată trebuie să fie ventilată de o priză de aer adecvată şi in conformitate cu normele în vigoare. În încăperile cu riscuri de vapori corozivi (de exemplu: spălătorii, saloane de coafură, medii pentru procese galvanice, etc.) este foarte important să se utilizeze instalarea de tip C cu alimentare (luare) de aer din exterior, pentru combustie. În acest mod se protejează centrala de efectele coroziunii.
Pentru realizarea unui sistem de aspirare /evacuare de tip coaxial este obligatorie folosirea accesoriilor originale.
Conductele de evacuare gaze arse nu trebuie sa intre în contact cu materiale inflamabile si nici nu trebuie sa fie instalate în apropierea acestora, si nici nu trebuie sa strabata structuri sau pereti din materiale inflamabile.
Joncțiunea (racordarea) tuburilor de evacuare gaze arse este realizată cu racord (mufă) tată/mamă şi garnitură de etanşeizare. Racordurile trebuie să fie puse împotriva sensului de scurgere a condensului.

Tipologia de conectare a centralei la coşul de fum

- conectarea coaxială a centralei la coşul de fum de aspirare/ evacuare,
- conectarea dublă a centralei la coşul de fum de evacuare cu aspirarea aerului din exterior,
- conectarea dublă a centralei la coşul de fum de evacuare cu aspirarea aerului din ambient.

La conectarea centralei la coşul de fum trebuie să fie folosite produse rezistente la condens. Pentru lungimi şi schimbări de direcție a conectărilor consultați tabelul tipologiei de evacuare.
Kit-urile de conectare aspirare (evacuare gaze arse sunt furnizate separat de aparat în funcție de diferitele soluții de instalare. Centrala este prevăzută pentru racordarea la un sistem de aspirare şi evacuare gaze arse coaxial.
Racordarea centralei la coşul de fum este efectuată la toate aparatele cu tuburi coaxiale Ø80/80.
Pentru pierderile de sarcină ale conductelor consultați catalogul gaze arse. Rezistența suplimentară trebuie luată in consideraţie la dimensiunea de mai sus.

Pentru metoda de calcul, valorile lungimilor echivalente şi exemplele de instalare consultați catalogul gaze arse.

⚠ **ATENTIE**
Asigurati-va ca nu sunt obstructionate conductele de evacuare si ventilare.
Asigurati-va ca nu prezinta scapari de gaze conductele de evacuare gaze arse

Centrala este dispusă pentru a fi racordată la un sistem de aspirare şi evacuare a gazelor de ardere coaxial, 60/100.
Pentru a utiliza tipul de montaj cu două conducte separate (una de aspirație şi alta de evacuare), este necesar să folosiți una din cele două prize de aer.
Îndepărtați capacul deşurubând şurubul şi introduceți racordul pentru priza de aer, fixând-o cu şurubul din dotare.

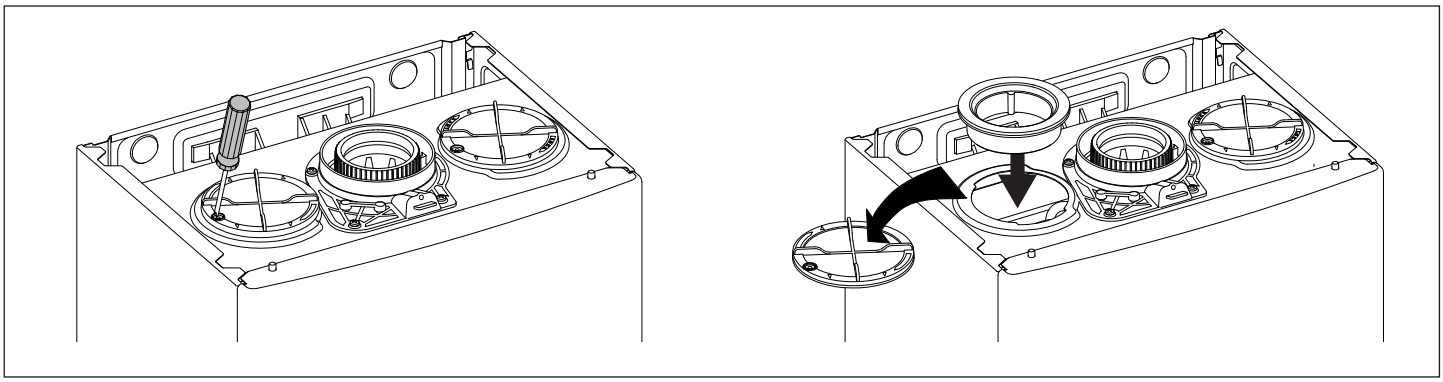

Типы и длины трубопроводов подачи воздуха и отвода продуктов сгорания

Tabel lungimi tuburi de aspirare şi de evacuare gaze arse

Тип газохода Tipologie de evacuare		Максимальная длина дымохода/воздуховода, mspalin Lungimea maximă tuburi aspirare /evacuare (m)				Диаметры труб, мм Diametru conducte (mm)
		BS II 15 FF				
		Диафрагма / Diafragma ø 44		Без диафрагмы / Fără diafragmă		
		MIN	MAX	MIN	MAX	
Коаксиальная система sisteme coaxiale	C12 C22 C32 C42	0,5	0,75	0,75	4	ø 60 / 100
	B32	0,5	0,75	0,75	4	
	C12 C32 C42	0,5	3	3	11	ø 80 /125
	B32	0,5	3	3	11	
Раздельная система sisteme duble	C12 C22 C32 C42	S1 = S2				ø 80/80
		0,5/0,5	9/9	9/9	21/21	
	C52 C82	1 + S2				ø 80/80
		1/0,5	1/23	1/23	1/44	
	B22	0,5	23	23	45	ø 80

S1 – подача воздуха; S2 = отвод продуктов сгорания

S1 = aspirare aer - S2 = evacuare gaze arse

Типы дымоходов/воздуховодов

Tipologie de aspirație/evacuare fum

B - Подача воздуха из помещения (открытая камера сгорания) **Aer de combustie provenit din ambient**		
B22	Отвод продуктов сгорания наружу; подача воздуха из помещения Evacuarea gazelor arse în exterior. Aspirare aer din ambient	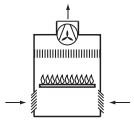
B32	Отвод продуктов сгорания через индивидуальный или общий встроенный дымоход здания; подача воздуха из помещения. Evacuarea gazelor arse în coşul de fum singur sau colectiv integrat in clădire. Aspirare aer din ambient.	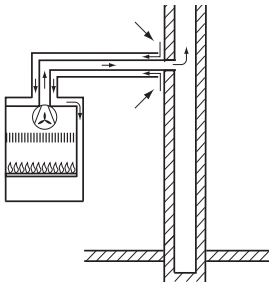
C - Подача воздуха снаружи (закрытая камера сгорания) **Aer de combustie provenit din exterior**		
C12	Система для отвода продуктов сгорания и подвода воздуха через внешнюю стену здания (одинаковый диапазон давлений) Evacuarea gazelor arse prin peretele extern în acelaşi câmp de presiune.	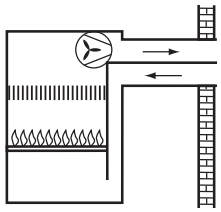
C22	Подача воздуха и отвод продуктов сгорания через индивидуальный или общий встроенный дымоход здания Evacuarea gazelor arse şi aspirare aer prin coşul de fum singur sau colectiv integrat in clădire.	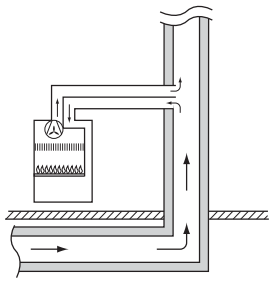

C32	Система для отвода продуктов сгорания и подвода воздуха через кровлю здания (одинаковый диапазон давлений) Evacuarea gazelor arse şi aspirare aer din exterior cu terminal la acoperiş extern în acelaşi câmp de presiune.	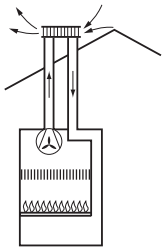
C42	Подача воздуха и отвод продуктов сгорания через индивидуальный или общий встроенный дымоход здания Evacuarea gazelor arse şi aspirare aer prin coşul de fum singur sau colectiv integrat in clădire.	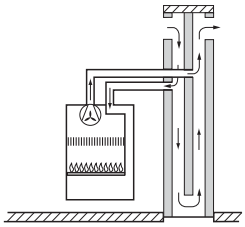
C52	Система для отвода продуктов сгорания через кровлю здания и подвода воздуха через наружную стену Evacuarea gazelor arse în exterior şi aspirare aer prin peretele extern în acelaşi câmp de presiune.	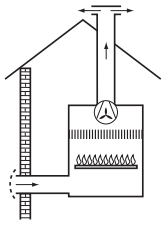
C82	Отвод продуктов сгорания через индивидуальный или общий встроенный дымоход здания; подача воздуха через наружную стену Evacuarea gazelor arse prin coşul de fum singur sau colectiv integrat in clădire. Aspirare aer prin peretele extern.	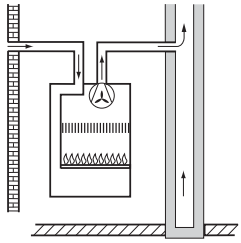

ОСТОРОЖНО!
Перед производством работ на котле отключите его электропитание внешним двухполюсным выключателем (установите в положение «OFF» (ВЫКЛ)).

Подключение к электрической сети

С целью обеспечения безопасности поручите квалифицированному специалисту тщательно проверить все электрические соединения котла.
Производитель не несёт ответственности за ущерб, причиненный отсутствием надлежащего заземления или ненадлежащими параметрами сети электропитания.
Убедитесь, что система рассчитана на максимальную мощность, потребляемую котлом (см. паспортную табличку). Убедитесь, что используются проводники сечением не менее 0,75 мм2.
Для правильной и безопасной работы котел должен быть ОБЯЗАТЕЛЬНО надежно заземлён.
Питание осуществляется от сети 230 В, 50 Гц (L, N + PE) с соблюдением полярности и заземляющим проводником.
При необходимости замены кабеля электропитания обращайтесь к квалифицированному специалисту. Заземляющий провод (желтый или зеленый) должен иметь большую длину, чем фазный провод или нейтраль.

Кабель электропитания

Внимание!
Подключение котла к сети электропитания следует выполнять через постоянное соединение (не допускается использование штепсельной вилки) через двухполюсный выключатель с минимальным расстоянием между контактами не менее 3 мм. Строго запрещается использовать многовыводные штекеры, удлинители и/или переходники.

Котел не имеет средств грозозащиты.
При необходимости замены предохранителей используйте быстродействующие плавкие предохранители 2 А.

Подсоединение термостата помещения

Для доступа к подсоединениям периферийных устройств выполните следующие операции:
- обесточьте колонку;
- поверните консоль управления, потянув ее вверх;
- отвинтите два шурупа в задней крышке корпуса с приборами;
- отсоедините два зажима и поднимите крышку.

Откройте зажимную коробку для подсоединения термостата помещения.
- вставьте провод термостата;
- отвинтите зажим отверткой и вставьте по одному провода, отходящие от термостата помещения;
- подсоедините провода к зажимам, как показано на электрической схеме;
- проверьте, чтобы провода были прочно закреплены и не натягивались при закрывании или открывании крышки корпуса с приборами;
- закройте крышку корпуса с приборами и восстановите на место передний кожух.

Внимание!
Порядок размещения и подключения дополнительных устройств см. в руководствах по установке соответствующих устройств.

ATENȚIE
Înainte de orice intervenție la centrală, întrerupeți alimentarea electrică cu ajutorul întrerupătorului bipolar extern.

Conectările electrice

Pentru o mai mare siguranță adresați-vă personalului calificat ca să facă o verificare atentă a instalației electrice.
Constructorul nu este responsabil pentru eventualele daune cauzate de lipsa împământării instalației sau de anomaliile de alimentare electrică.
Verificați dacă instalația este adecvată pentru puterea maximă absorbită de la centrală și indicată pe placa de timbru.
Controlați dacă secțiunea cablurilor este potrivită, oricum nu mai mică de 0,75 mm2. Corecta conectare cu o eficientă împământare a instalației este indispensabilă pentru a garanta siguranța aparatului.
Cablul de alimentare trebuie conectat la o rețea de 230V-50Hz respectând polarizarea L-N și împământarea.

În cazul în care schimbați cablul electric de alimentare adresați-vă personalului calificat, pentru racordarea centralei folosiți firul galben / verde de împământare, mai lung decât firele de alimentare (N-L).

Cablu alimentare

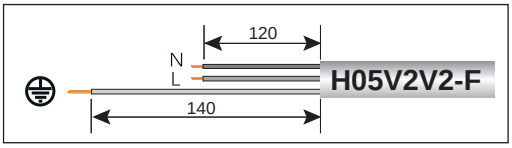

Important!
Conectările la rețeaua electrică trebuie efectuate cu conectare (legătură) fixă (nu cu ștecher mobil) și dotate cu întrerupător bipolar cu o distanță de deschidere a contactelor de cel puțin 3 mm.

Sunt interzise prize multiple, prelungitoare sau adaptoare.
Este interzisă folosirea tuburilor instalației sanitare, de încălzire și de gaz pentru realizarea instalației de împământare a aparatului.
Centrala nu este protejată împotriva efectelor fulgerelor.
În cazul în care este necesară înlocuirea siguranțelor de rețea, folosiți siguranțe de 2A rapide.

Conectarea termostatului de ambianță

Pentru a avea acces la conexiunile elementelor periferice, procedați astfel:
- opriți alimentarea electrică a cazanului
- rotiți panoul de comandă și trageți-l spre voi
- deșurubați ambele șuruburi ale capacului posterior al locașului de instrumente
- decuplați cele două clame și ridicați capacul Astfel, veți avea acces la cutia de borne pentru conectarea Termostatului de Ambianță
- introduceți cablul termostatului
- slăbiți opritorul de cablu cu o șurubelniță și introduceți, unul câte unul, toate cablurile de la termostat.
- conectați cablurile la borne, așa cum se arată în schema electrică
- asigurați-vă că papucii sunt bine strânși pe cabluri și că acestea nu vor suferi șocuri de tracțiune, la deschiderea sau închiderea ușii locașului port-instrumente
- închideți ușa locașului port-instrumente și panoul frontal.

Atenție!
Pentru racordarea și poziționarea cablurilor perifericelor opționale vedeți recomandările referitoare la instalarea acestora.

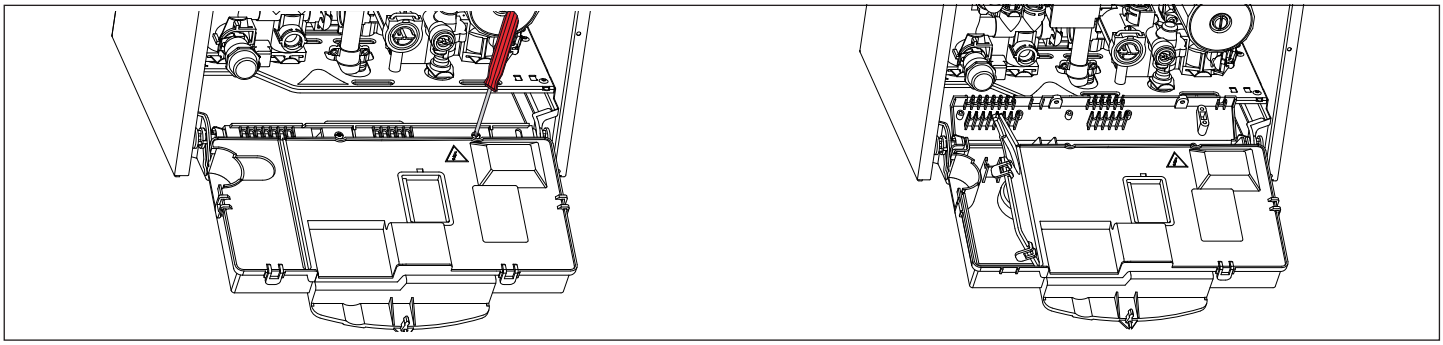

Электрическая схема

С целью обеспечения безопасности поручите квалифицированному специалисту тщательно проверить все электрические соединения.

ПРОИЗВОДИТЕЛЬ НЕ НЕСЁТ ОТВЕТСТВЕННОСТИ ЗА УЩЕРБ, ПРИЧИНЕННЫЙ ОТСУТСТВИЕМ НАДЛЕЖАЩЕГО ЗАЗЕМЛЕНИЯ ИЛИ НЕНАДЛЕЖАЩИМИ ПАРАМЕТРАМИ СЕТИ ЭЛЕКТРОПИТАНИЯ.

Schema electrică cazan

Pentru o mai bună siguranţă se efectuează de personal califi cat un control al instalaţiei electrice.

Producătorul nu este responsabil pentru eventuale daune cauzate de lipsa împământării a instalaţiei sau pentru anomalii de alimentare electrică.

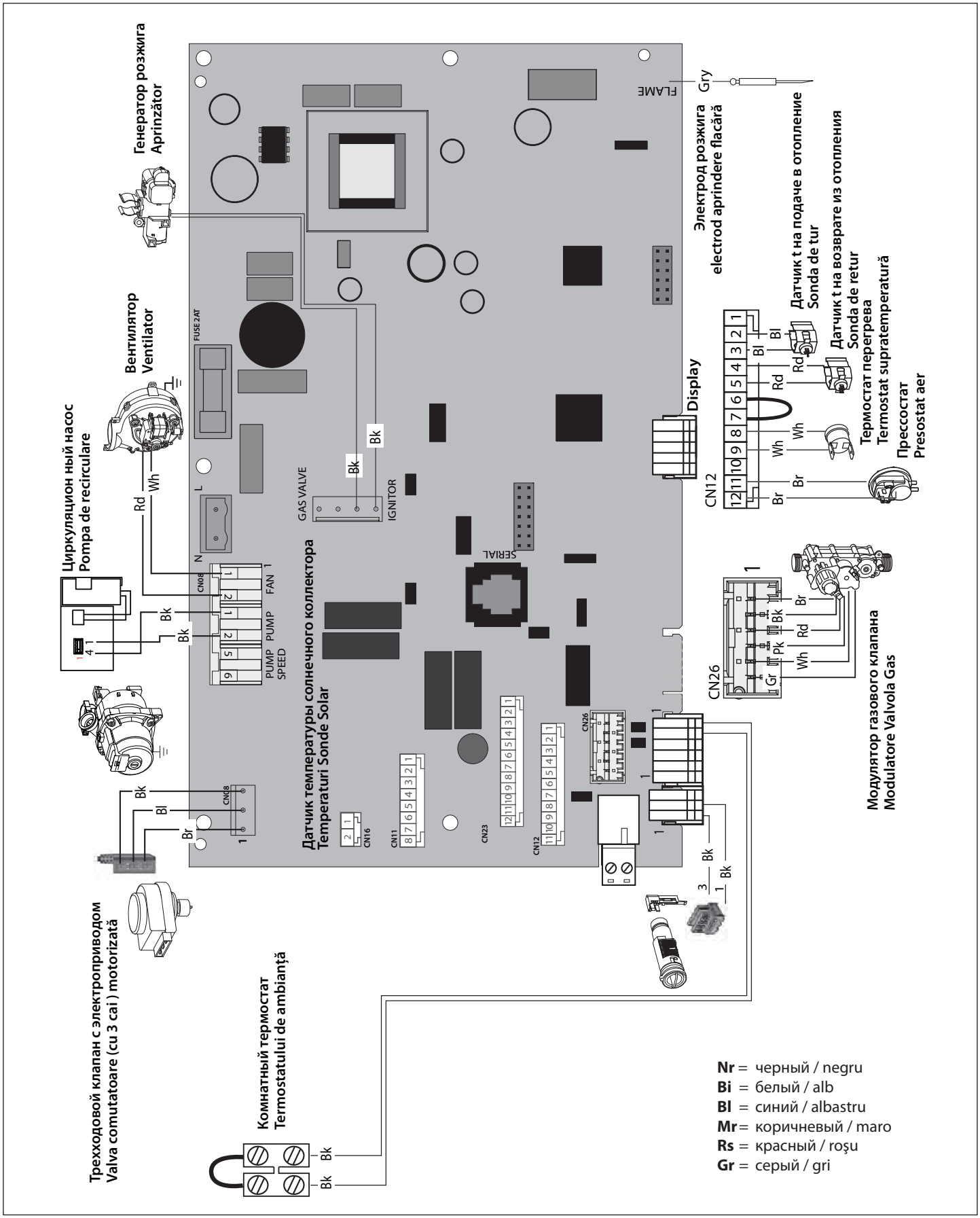

Порядок зажигания
Нажмите кнопку ВКЛ./ВЫКЛ. «2», загорится зеленый СИД «3», через несколько секунд колонка будет готова к работе. Горелка зажигается: если это не произойдет с первой попытки, необходимо выпустить воздух из газопровода. Повторите эту операцию до тех пор, пока горелка не включится.

Зимний и летний режимы
Регулятор системы отопления «6» на консоли управления позволяет переключить с зимнего на летний режим и наоборот.
При выборе регулятором положения «0» ко работает в летнем режиме (отопление исключено).

Регуляция температуры отопления
Настройка температуры подачи воды в систему осуществляется при помощи регулятора отопления «6», расположенного на консоли управления, в диапазоне от 42°C до 82°C.
Температура подачи воды в систему отопления показывается посредством желтых СИДов на консоли управления.

Настройка температуры бытовой горячей воды.
Настройка температуры подачи воды в систему ГВ А осуществляется при помощи регулятора отопления «7», расположенного на консоли управления, в диапазоне от 36°C до 56°C.

Начальные процедуры
Безопасность и работоспособность котла обеспечиваются только при условии его ввода в эксплуатацию специалистом, имеющим квалификацию в соответствии с действующими нормами и правилами.

Электропитание
– Убедитесь, что напряжение и частота в сети электропитания соответствуют указанным на заводской табличке котла;
– УБЕДИТЕСЬ, ЧТО КОТЕЛ НАДЕЖНО ЗАЗЕМЛЕН.

Подача газа
Действуйте следующим образом:
– Убедитесь, что тип газа в системе соответствует указанному на заводской табличке котла.
– Откройте окна и двери.
– Убедитесь в отсутствии открытого огня и источников искр.
– Проверьте газогорелочную часть котла на герметичность. Для этого при перекрытом (выклю¬ченном) клапане подачи газа перекройте и снова откройте основной газовый вентиль. В течение 10 мин счетчик не должен регистрировать расхода газа.

Заполнение контура отопления
Действуйте следующим образом:
– Откройте воздушные клапаны радиаторов контура отопления.
– Поднимите колпачок автоматического воздухоотводчика циркуляционного насоса.
– Постепенно открывайте кран подпитки котла и перекрывайте воздушные клапаны на радиаторах контура отопления, пока не начнет выходить вода.
– Когда давление по показаниям манометра достигнет 0,1 – 0,15 МПа (1 – 1,5 бар), перекройте кран подпитки котла.

Первое включение
1. Проверьте:
- заглушка автоматического вантузного клапана на циркуляторном насосе должна быть отвинчена;
- манометр должен показывать давление в системе выше 1 бар;
- газовый кран должен быть закрыт;
- электрические соединения должны быть выполнены правильно. Проверьте в любом случае, чтобы желто-зеленый провод заземления был подсоединен к надежной системе заземления.

Для выпуска воздуха из циркуляции выполните следующие операции:
- Нажмите кнопку **on/off**, загорится зеленый СИД ⏻ «3». Поверните регулятор отопления «6» в одно из положений в диапазоне от мин. до макс. Насос колонки запустится и произведет три попытки зажигания горелки. Через 7 секунд электронный блок блокирует

Procedura de aprindere
Apăsaţi tasta ON/OFF **2**; se va aprinde ledul verde **3**, iar după câteva secunde, cazanul este gata de funcţionare. Arzătorul se aprinde: dacă acest lucru nu are loc la prima tentativă este necesar să aerisiţi tubul de gaz. Repetaţi această operaţie până când are loc aprinderea.

Funcţionarea pe timp de iarnă şi vară
Rotaţia buşonului selector de încălzire **6** de pe panoul de comandă permite comutarea funcţionării, de la vară la iarnă şi invers.
Funcţionarea pe timp de vară se activează poziţionând buşonul selector pe 0 (încălzire anulată).

Reglarea temperaturii de încălzire
Reglarea temperaturii pe circuitul de tur se face cu buşonul circ. de încălzire, **6**, de pe panoul de comandă ; plaja de temperatură este de la 42°C la 82°C.
Temperatura pe circuitul de încălzire este indicată de ledurile galbene de pe panoul de comandă.

Reglarea apei calde menajere
Reglarea temperaturii apei calde menajere se face cu buşonul **7** de pe panoul de comandă; plaja de temperatură este de la 36°C la 56°C.

Pregătirea pentru punerea în funcţiune
Pentru a garanta siguranţa şi buna funcţionare a centralei, punerea în funcţiune trebuie să fie efectuată de către un tehnician calificat şi care să fie autorizat de lege, în acest sens.

Alimentarea Electrică
- Verificaţi dacă tensiunea şi frecvenţa de alimentare coincid cu datele înscrise pe placa de timbru a centralei;
- verificaţi eficienţa împământării.

Alimentare Gaz
Procedaţi în următorul mod:
- verificaţi dacă tipul de gaz furnizat corespunde cu cel indicat pe placa de timbru a centralei;
- deschideţi uşile şi ferestrele;
- evitaţi apariţia scânteilor şi flăcărilor libere;
- verificaţi etanşeitatea instalaţiei de combustibil cu robinetul de interceptare al centralei pus pe închis şi ulterior deschis, iar valva de gaz închisă (dezactivată), timp de 10 minute contorul (sesizorul de gaz) nu trebuie să indice nici o trecere de gaz.

Umplerea instalaţiei cu apă
Procedaţi după cum urmează:
- deschideţi valvele de aerisire a radiatoarelor instalaţiei;
- desfaceţi capacul valvei automate de suprapresiune, de pe pompa de circulaţie;
- deschideţi treptat robinetul de umplere şi închideţi valvele de aerisire de pe calorifere, imediat după ce iese apa
- închideţi robinetul de umplere al centralei când presiunea indicată pe hidrometru este de 1 bar.

Prima pornire
1. Asiguraţi-vă că:
- capacul valvei de aerisire automată al pompei de circulaţie este desfăcut;
- presiunea instalaţiei, pe manometru, este mai mare de 1 bar;
- robinetul de gaz este închis;
- racordarea electrică este efectuată în mod corect. Asiguraţi-vă în orice caz că firul de împământare verde/galben este racordat la o instalaţie de împământare bună;

Pentru a elimina aerul din instalaţie procedaţi după cum urmează:
- Apăsaţi tasta **on/off** : se va aprinde ledul verde ⏻ **3**. Rotiţi buşonul circuitului de încălzire **6** într-o poziţie intermediară (între min şi max). Pompa cazanului porneşte; centrala comandă aprinderea arzătorului. După **7** secunde protecţia electronică blochează

колонки, так как прерывается подача газа. Загорается красный СИД ✳ «9».
- насос должен работать до тех пор, пока из циркуляции не будет выпущен весь воздух;
- выпустите воздух из батарей отопления
- проверьте давление в системе. Если оно понизилось, откройте подпитку воды вплоть до достижения значения 1 бар.

2. Проверьте дымоход удаления продуктов сгорания.
3. Проверьте, чтобы возможные необходимые вентиляционные отверстия в помещении были открыты (монтаж типа B).
4. Откройте газовый кран и проверьте герметичность всех соединений, включая соединения колонки, проверяя, чтобы счетчик не показывал расхода газа. При необходимости устраните утечки.
5. Разблокируйте колонку при помощи кнопки Reset .
   Горелка зажигается: если этого не произойдет с первой попытки, повторите операцию до тех пока не произойдет зажигания.

Проверка параметров газа

Демонтируйте переднюю декоративную панель и опустите панель управления.

Проверка давления подачи газа.

1. Ослабьте шуруп *"3"* и вставьте соединительный штуцер манометра в отверстие давления.
2. Переключить колонку в режим максимальной мощности, включит функцию "Чистка дымохода", нажав на 5 секунд кнопку Reset (*желтый индикатор* **"5"** *мигает и загорается индикатор 60*). Давление подачи газа должно соответствовать значению, предусмотренному для типа газа, на который расчитана колонка.
3. По завершении проверки завинтите винт *"3"* и проверьте герметичность.
4. Функция чистки дымохода автоматически отключается через 10 минут или при помощи кнопки Reset.

Контроль максимальной мощности нагрева ГВА

1. Для проверки максимальной мощности нагрева ГВА слабьте винт *"1"* и вставьте соединительный штуцер манометра в отверстие давления.
2. Включите **Функцию чистки дымохода при максимальной мощности нагрева ГВА** - *нажмите кнопку* Reset *на 5 секунд, поверните рукоятку 6 до упора, индикатор 5 мигает, и загорается индикатор 80.*
   Давление должно соответствовать значению, предусмотренному в таблице «Настройка газа» для типа газа, на который расчитана колонка. Если давление не соответствует, поверните регуляционный винт *"2"*.
   Изменение автоматически сохраняется.
3. По завершении проверки завинтите винт *"1"* и проверьте герметичность.
4. Функция чистки дымохода автоматически отключается через 10 минут или при помощи кнопки Reset.

Настройка минимальной мощности

1. Для проверки минимальной мощности нагрева ГВА ♁ слабьте винт *"1"* и вставьте соединительный штуцер манометра в отверстие давления.
2. Включите **Функцию чистки дымохода при минимальной мощности -** *Нажмите кнопку* Reset *на 5 секунд, поверните рукоятку 6 на минимум (не исключая режим отопления), индикатор 5 мигает, и загорается индикатор 40.*
3. Проверка давления при минимальной мощности
4. Отключите функцию чистки дымохода кнопкой Reset.
5. Нажмите на 10 секунд кнопку ВКЛ./ВЫКЛ., красный индикатор **9** редко мигает.

aparatul deoarece alimentarea cu gaz este întreruptă; se aprinde ledul roşu ✳, **9**.
- lăsaţi pompa să funcţioneze până când tot aerul a ieşit din instalaţie;
- aerisiţi caloriferele;
- controlaţi presiunea instalaţiei şi, dacă aceasta este scăzută, introduceţi apă pentru a aduce presiunea la 1 bar.

2. conducta de evacuare a gazelor de ardere trebuie să fie adecvată şi fără nici un obstacol
3. asiguraţi-vă că toate fantele de aerisire / ferestrele din încăpere sunt deschise (instalarea tip B).
4. Deschideţi robinetul de gaz şi verificaţi etanşeitatea racordurilor, inclusiv cele ale centralei, verificând ca aparatul de măsură să nu semnaleze nici o trecere de gaz. Eliminaţi eventualele scăpări de gaz.
5. Deblocaţi cazanul apăsând tasta Reset .
   Arzătorul se aprinde: dacă acest lucru nu are loc la prima încercare, repetaţi operaţiunea până când are loc aprinderea.ù

Verificarea reglării gazelor

Îndepărtaţi panoul frontal şi procedaţi după cum urmează.

Controlul presiunii de alimentare.

1. Slăbiţi şurubul *"3"* şi introduceţi tubul de racord al manometrului în priza de presiune.
2. Puneţi cazanul în funcţiune la puterea maximă activând "Funcţia de curăţare a căminului", apăsând timp de 5 secunde tasta Reset (*ledul galben* **"5"** *se aprinde intermitent şi se luminează ledul 60*). Presiunea de alimentare trebuie să corespundă celei prevăzute pentru tipul de gaz pentru care cazanul a fost predispus.
3. La sfârşitul testului strângeţi şurubul *"3"* şi verificaţi etanşarea.
4. Funcţia de curăţare a căminului se dezactivează automat după 10 minute sau prin apăsarea tastei Reset.

Controlul puterii maxime a circuitului menajer

1. Pentru a controla puterea maximă a circuitului menajere, slăbiţi şurubul *"1"* şi introduceţi tubul de racord al manometrului în priza de presiune.
2. Activaţi **Funcţia de curăţare a căminului la puterea maximă a circuitului menajer** - *apăsaţi tasta* Reset *timp de 5 secunde, rotiţi butonul 6 la maxim, se aprinde intermitent ledul 5 şi se luminează ledul 80.*
   Presiunea trebuie să corespundă celei prevăzute în tabelul "Reglare Gaz" pentru tipul de gaz pentru care cazanul a fost predispus. Dacă nu corespunde acţionaţi asupra şurubului de reglare *"2"*.
   Modificarea este memorizată automat
3. La sfârşitul testului strângeţi şurubul *"1"* şi verificaţi etanşarea.
4. Funcţia de curăţare a căminului se dezactivează automat după 10 minute sau prin apăsarea tastei Reset.

Reglarea puterii minime

1. Pentru a controla puterea minimă, slăbiţi şurubul *"1"* şi introduceţi tubul de racord al manometrului în priza de presiune.
2. Activaţi **Funcţia de curăţare a căminului la puterea minimă -** *Apăsaţi tasta* Reset *timp de 5 secunde, rotiţi butonul 6 la minim (fără a exclude încălzirea), se aprinde intermitent ledul 5 şi se luminează ledul 40.*
3. Verificaţi presiunea la minim
4. Ieşiţi din Funcţia de curăţare a căminului apăsând tasta Reset.
5. Apăsaţi timp de 10 secunde tasta ON/OFF, ledul roşu **9** se aprinde încet intermitent.

6. Нажмите кнопку Сброс, красный индикатор **9** часто мигает
7. Для настройки минимальной мощности поверните регулятор отопления **"6"**.
   Внимание!! Не вращайте регулятор ГВА 7.
8. Изменение автоматически сохраняется.
9. Для выхода из этой функции нажмите кнопку **on/off** или подождите 1 минуту.
10. По завершении проверки завинтите винт *"1"* и проверьте герметичность.

ВНИМАНИЕ!!

Не отсоединяйте электропроводку газового клапана.

6. Apăsaţi tasta Reset, ledul roşu **9** se aprinde intermitent rapid
7. Pentru a regla puterea minimă, rotiţi butonul circuitului de încălzire **6**.
   Atenţie!! Nu rotiţi butonul circuitului menajer 7.
8. Modificarea este memorizată automat.
9. Pentru a ieşi din meniul funcţiei, apăsaţi tasta **on/off** sau aşteptaţi 1 minut.
10. La sfârşitul testului strângeţi şurubul *"1"* şi verificaţi etanşarea

ATENŢIE!!!

Nu îndepărtaţi legătura electrică a supapei de gaz.

Настройка максимальной мощности отопления и плавного зажигания

1. Для проверки/изменения максимальной мощности отопления и/или плавного зажигания отвинтите винт *"1"* и вставьте штуцер манометра в отверстие отбора давления.
2. Нажмите кнопку **on/off** на 10 секунд. Когда красный индикатор **9** редко замигает, можно приступить к настройке .
3. Для настройки максимальной мощности отопления поверните регулятор отопления **6**.
   Для настройки плавного зажигания поверните регулятор ГВА **7**.
4. Изменение автоматически сохраняется. Если один из двух регуляторов не поворачивается, в памяти колонки сохраняется ранее заданное значение. Для выхода из этой функции нажмите кнопку **on/off** или подождите 1 минуту.
5. По завершении проверки завинтите винт *"1"* и проверьте герметичность.

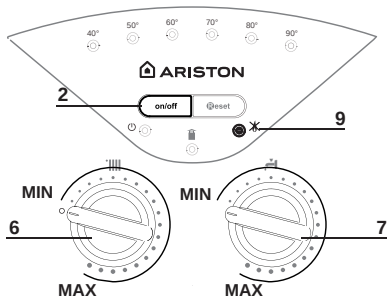

6. Настройка максимальной мощности отопления
Reglarea puterii maxime pe circuitul de încălzire

7. Настройка плавного зажигания
Reglarea de aprindere lentă

Reglarea puterii maxime pe circuitul de încălzire şi a puterii de aprindere lentă

1. Pentru a controla sau modifica puterea maximă de încălzire şi/sau de aprindere lentă, slăbiţi şurubul *1"* şi introduceţi tubul de racord al manometrului în priza de presiune.
2. Apăsaţi tasta **on/off** timp de 10 secunde, iar când ledul roşu **9** începe să emită un semnal intermitent, puteţi începe reglările.
3. Pentru a regla puterea maximă de încălzire, rotiţi butonul circuitului de încălzire **6**.
   Pentru a regla aprinderea lentă, rotiţi butonul circuitului menajer **7**.
4. Modificarea este memorizată automat. Dacă unul din cele două butoane nu se deplasează, cazanul menţine în memorie valoarea fixată înainte. Pentru a ieşi din meniul funcţiei, apăsaţi tasta **on/off** sau aşteptaţi 1 minut.
5. La sfârşitul testului strângeţi şurubul *"1"* şi verificaţi etanşarea

Функция Чистка дымохода

Электронная схема позволяет принудительно включить режим максимальный или минимальный мощности колонки.

При включении функции чистки дымохода, нажав кнопку **Reset** на 5 секунд, колонка будет принудительно работать в режиме максимальной мощности отопления, мигает индикатор 5 и загорается индикатор 60:

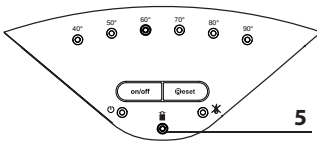

Для выбора режима максимальной мощности нагрева БГВ поверните регулятор 6 на максимум, мигает индикатор 5, и загорается индикатор 80:

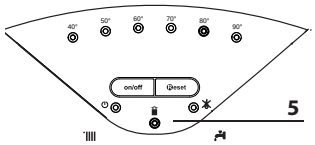

Для выбора режима минимальной мощности поверните регулятор 6 на минимум, мигает индикатор 5, и загорается индикатор 40:

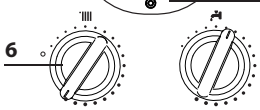

Включив функцию чистки дымохода в минимальной режиме, можно только проверить заданное значение. Для изменения значения см. параграф "Настройка минимального режма".

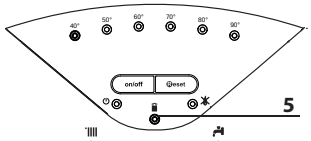

Данная функция автоматически отключается через 10 минут или при помощи кнопки СБРОС.

ВНИМАНИЕ!!

При включении функции чистки дымохода температура воды, поступающей в систему, ограничивается 88°C, следовательно, следует контролировать в случае низкотемпературных систем.

Funcţia de curăţare a căminului

Placa electronică permite forţarea aparatului la un regim maxim sau minim de funcţionare.

Activând Funcţia de curăţare a căminului, apăsând tasta **Reset** timp de 5 secunde, cazanul va fi forţat la puterea maximă de încălzire, se aprinde intermitent ledul 5 şi se luminează ledul 60:

Pentru a selecta funcţionarea la puterea maximă a circuitului menajer rotiţi butonul 6 la maxim, se aprinde intermitent ledul 5 şi se luminează ledul 80:

Pentru a selecta funcţionarea la puterea minimă rotiţi butonul 6 la minim, se aprinde intermitent ledul 5 şi se luminează ledul 40:

Activând Funcţia de curăţare a căminului la puterea minimă, se poate verifica valoarea reglată. Pentru modificare, vezi paragraful "Reglarea puterii minime".

Funcţia se dezactivează automat după 10 minute sau prin apăsarea tastei RESET.

ATENŢIE!!!

Prin activarea funcţiei de curăţare a căminului, temperatura apei trimise la instalaţie este limitată la 88°C, prin urmare fiţi atenţi în cazul instalaţiilor cu temperatură scăzută.

Таблица иллюстрирует зависимость между давлением газа на горелке и мощностью в режиме отопления

Tabelul indica relatia dintre presiunea de gaz la arzator si nivelul de putere al cazanului in modul de functionare pe incalzire

Давление газа в режиме отопления / Presiune gaz pentru incalzire							
BS II 15 FF	Gas	Полезная мощность (kВт) Putere utila (kW)	9,6	10,5	11,5	12,5	13,5
	G20	мбар / mbar	2,3	2,6	3,3	3,7	4,4
	G30	мбар / mbar	5,5	6,0	7,8	8,9	9,3
	G31	мбар / mbar	6,7	7,4	9,6	10,2	11,4

Сводная таблица параметров по типам газа

Tabel rezumativ transformare gas

		BS II 15 FF		
		G20	G30	G31
Низшее число Воббе(15 °C, 1013 мбар) (МДж/м3) Indice Wobe inf. (15°C, 1013 mbar) (MJ/m³)		45,67	80,58	70,69
Входное давление газа, мбар Presiunea de intrare gaz mbar		20	28/30	37
Давление газа на горелке, мбар Presiune la ieşire a valvei de gaz (mbar)	Максимальное в режиме ГВС Putere max sanitara	11,7	28,0	35,7
	Максимальное в режиме отопления Max Putere Încălzire	4,4	9,3	11,4
	Минимальное minimum	2,3	4,9	6,7
При розжиге мбар Presiunea de aprindere lentă mbar		4,5	10,2	10,2
Количество форсунок Nr. duze arzător		11		
Диаметр форсунок, мм duze diametru (mm)		1,32	0,8	0,8
Потребление газа(15 °C, 1013 мбар) (натуральный газ, м3/ч; сжиженный газ, кг/ч) Consum max./min. (15°C, 1013 mbar) (G.N.= m³/h) (GPL = Kg/h)	Максимальное (режим ГВС) maximum A.C.M.	2,73	2,03	2,00
	Максимальное (режим отопление) maximum incalzire	1,59	1,18	1,17
	Минимальное minimum	1,16	0,87	0,85

Переход на другой тип газа

Колонка может быть переоснащена с газа метана (G20) на жидкий газ (G30 - G31) или наоборот. Переоснащение колонки должно выполняться квалифицированным техником при помощи специального комплекта.

Порядок переоснащения:

1. обесточить изделие
2. перекрыть газовый кран
3. отсоединить колонку от сети электропитания
4. открыть камеру сгорания, как описано в параграфе «Порядок снятия кожуха и внутринних проверок».
5. заменить форсунки и наклеить этикетки, как показано в инструкциях к комплекту.
6. проверить газовые уплотнения
7. включить колонку
8. настроить газ согласно инструкциям, описанным в параграфе (“Проверка настройки газа”):
   - максимальная
   - минимальная
   - настраиваемая максимальная температура отопления
   - плавное зажигание
   - задержка зажигания
9. выполнить анализ продуктов сгорания.

Adaptarea la alt tip de gaz

Cazanul poate funcţiona şi cu gaz lichid; trecerea de la gaz metan (G20) la gazul lichid (G30 - G31) sau invers se va face de un Instalator Calificat, utilizând setul special furnizat.

Operaţiunile de efectuat sunt următoarele:

1. debranşaţi aparatul de la alimentarea electrică.
2. închideţi robinetul de gaz.
3. opriţi alimentarea electrică a cazanului
4. accesaţi camera de ardere după instrucţiunile furnizate în paragraful “instrucţiuni pentru îndepărtarea mantalei şi controlarea interiorului centralei”
5. înlocuiţi duzele apoi lipiţi etichetele de identificare aşa cum vi se arată în foia de instrucţiuni furnizată cu setul
6. verificaţi etanşeitatea la gaz
7. puneţi în funcţiune aparatul.
8. reglaţi gazele după indicaţiile din paragraful “Verificarea reglării gazelor”, urmărind valorile:
   - maximă
   - minimă
   - aprindere Lentă
   - întârziere la aprindere.
9. faceţi analiza gazelor de ardere.

Условия блокировки колонки

Колонка предохраняется от неисправностей микропроцессорной схемой, которая при необходимости блокирует агрегат.
В случае блокировки СИД показывают тип блокировки и вызвавшую ее причину.
Существует два вида блокировки.

Аварийная блокировка

Данный тип сбоя является временным, т.е. автоматически сбрасывается по прекращении вызвавшей его причины (желтые СИД «**5**» мигает, а СИДы температуры показывают код сбоя – см. таблицу).
Сразу же после устранения причины блокировки колонка возвращается в рабочий режим.
В противном случае выключить колонку, повернуть внешний выключатель в положение ВЫКЛ., перекрыть газовый кран и обратиться к квалифицированному специалисту.

Примечание 1 – В случае блокировки из-за недостаточного циркуляция воды в циркуляции отопления колонка сигнализирует аварийную блокировку (желтый СИД «**9**» и СИДы 40 – 50 горят – см. таблицу). Проверьте давление по гидрометру и перекройте кран сразу же по достижении 1 – 1,5 бар.
Система может быть разблокирована посредством подпитки воды через кран подпитки, расположенный в нижней части колонки.
Если запрос подпитки поступает часто, выключите колонку, поверните внешний выключатель в положение ВЫКЛ., перекройте газовый кран и обратитесь к квалифицированному специалисту для проверки наличия утечек воды.

Контроль верности данных
При каждом запросе со стороны отопительного контура или системы ГВС котел на этапе включения проверяет, чтобы разница в температуре на прямой и обратной линиях не превышала 5°C. Если измеренная разница будет более 5°C, котел подает сигнал для аварийного останова (желтый светодиод "5" - и светодиод 40-50 мигают - см.таблицу) и активирует на 40 сек. постциркуляцию насоса.
Примечание (*): В случае включения или выключения, а также при нажатии на кнопку сброса Reset по причине недостаточной циркуляции или перегрева котел при последующем запросе проверяет, чтобы разница в температуре на прямой и обратной линиях выросла на + 3,5°C за 8 секунд.
В противном случае котел подает сигнал на блокировку (красный светодиод "9" - и светодиод 40-50 горят - см. таблицу) и активирует на 20 секунд поствентиляцию плюс на 1 минуту постциркуляцию насоса.
Сброс (RESET) можно будет выполнить только через 120 секунд (светодиоды начнут мигать).

Condiţii de oprire a aparatului

Cazanul este protejat de funcţionarea necorespunzătoare prin placa electronica ce execută anumite controale interne, care declanşează, dacă este necesar, un dispozitiv de blocare, de siguranţă. În caz de blocare, pe display-ul panoului de comandă este afi şat un cod care se referă la tipul de oprire şi la cauza care a generat oprirea.
Se pot verifi ca două tipuri de opriri.

Oprire de siguranţă

Această eroare este de tip "volatil" adică dispare automat, imediat după încetarea cauzei care a provocat oprirea; (ledul galben **5** şi ledurile de temperatură **1** indică codul anomaliei – vezi tabel)
Imediat după încetarea cauzei care a provocat această oprire aparatul se reporneşte şi începe să funcţioneze în mod normal.
În timp ce cazanul este în oprire de siguranţă este posibil să încercaţi să îl repuneţi în funcţiune, oprind şi repornind aparatul cu OFF de pe panoul de comandă.

În caz de **Oprire datorită circulaţie insuficientă de apă** în circuitul de încălzire, cazanul semnalează o oprire de siguranţă (ledul roşu **9** şi ledurile 40-50 emit un semnal intermitent – vezi tabel).
Verificaţi presiunea pe higrometru şi închideţi robinetul imediat ce presiunea atinge 1 - 1,5 bar. Puteţi restabili funcţionarea corectă a instalaţiei umplând bazinul cazanului cu apă, prin deschiderea robinetului de sub cazan.
În acest caz, dacă cererea de umplere este frecventă, opriţi centrala, poziţionaţi întrerupătorul electric extern în poziţia OFF, închideţi robinetul de gaz şi apelaţi un instalator calificat pentru a verifica eventualele pierderi de apă.

Plausibility Test
La orice solicitare a circuitului de încălzire sau a celui menajer centrala verifică, în fază de aprindere, ca diferenţa de temperatură între tur şi retur să fie mai mică de 5°C. Dacă diferenţa relevată este mai mare de 5°C centrala semnalează o oprire de siguranţă (led galben "5" - şi led 40-50 intermitente - vezi tabel) şi activează 40 sec. de postcirculare .
Nota (*): În caz de ON/OFF sau de apăsare a tastei Resetare pentru circulare insuficientă sau supratemperatură centrala verifică, la solicitarea următoare, ca diferenţa între temperatura de tur şi retur să crească cu + 3,5°C în 8 secunde.
în caz contrar centrala semnalează o oprire de blocare (led roşu "9" - şi led 40-50 fixe - vezi tabel) şi activează 20 secunde de postventilare plus un 1 minut de postcirculare.
Va fi posibilă executarea de RESETARE doar după trecerea a 120 secunde (ledurile încep să pâlpâie).

Таблица кодов неисправностей / Tabel recapitulativ cu codurile de eroare

СИДы температуры / Leduri semnalare temperatură								Описание / Descriere
40	50	60	70	80	90			
					●	●		Блокировка из-за перегрева / Oprire ptr supratemperatură
○	○						○	Оповещение на недостаточные водой под циркуляция Alertă pentru circulaţie insuficientă
●	●					●		Блокировка из-за недостаточного циркуляция воды **(*)** Oprire ptr circulaţie insuficientă **(*)**
		○	○				○	Короткое замыкание или обрыв цепи датчика температуры в подающей линии контура отопления Circuit deschis - Scurtcircuit sondă tur încălzire
			○	○			○	Короткое замыкание или обрыв цепи датчика температуры в обратной линии контура отопления Circuit deschis/ Scurtcircuit sondă retur încălzire
			○				○	Сбой связи между схемой колонки и схемой интерфейса пользователя / Eroare de comunicare placi electr. cazan-interfaţă utilizator
				○			○	Сбой ЭСППЗУ / Eroare EEPROM
				●		●		Неисправность электронной схемы / Probleme la placa electronică
	○	○	○				○	Обнаружено пламя при закрытом газовом клапане Detectare fl acără cu valvă gaz închisă

Примечание / Notă:
○ = мигает / intermitent
● = не мигает / continuu

СИДы температуры Leduri semnalare temperatură								Описание Descriere
40	50	60	70	80	90			
○		○		○			○	1 неудачная попытка зажигания / *Prima aprindere KO (ratata)*
	○	○		○			○	2 неудачная попытка зажигания / *A doua aprindere KO (ratata)*
						●		Блокировка из-за отсутствия автоматического зажигания горелки Oprire ptr aprindere automată arzător eşuată
		○	○	○			○	Отрыв пламени / Detaşare flacără
							●	Сбой реле давления дыма / Eroare presostat gaze ardere

Блокировка

Данный тип сбоя не является временным, т.е. не сбрасывается автоматически (красный СИД «**9**» горит, а желтые СИДы температуры "1" показывают код сбоя – см. таблицу). Для возврата колонки в рабочий режим нажмите кнопку Reset на консоли управления.

ВАЖНО

Если блокировка повторяется часто, рекомендуется обратиться в уполномоченный центр технического обслуживания. В целях безопасности можно произвести не более 5 ручных сбросов за 15 минут (нажмите кнопку Reset).

Если же блокировка случайная или единичная, она не считается неисправностью.

Функция защиты от замерзания

Если датчик температуры на подаче в контур отопления отмечает температуру ниже 8 °C, то включается на 2 минуты циркуляционный насос.

По истечении первых двух минут циркуляции могут выявиться следующие ситуации:

A) если температура подачи выше 8°C, циркуляция прерывается;
B) если температура на линии подачи находится в пределах 4°C - 8°C, циркуляция продолжается в течение еще 2 минут;
C) если температура на линии подачи ниже 4°C, горелка зажигается на минимальной мощности вплоть до достижения температуры 30°C.

Защитаот замерзания может быть активирована только при исправно работающем котле:

- достаточное ддавление в контуре отопления;
- наличие электропитания;
- наличие газа.

Анализ продуктов сгорания (режим «Трубочист»)

В котле в месте присоединения дымохода/воздуховода имеется два отверстия, с помощью которых можно определять температуру продуктов сгорания и подаваемого в камеру воздуха, содержание O2, CO2 и т.д.

Для доступа следует отвернуть передний винт и демонтировать металлическую пластину с уплотнительной прокладкой.

Оптимальное условие тестирования при максимальной мощности отопления получается при включении фукции чистки дымохода - нажмите кнопку RESET на 5 секунд, зеленый СИД «3» мигает - колонка автоматически вернется в рабочий режим по прошествии 10 минут или при нажатии кнопки ВКЛ/ВЫКЛ. колонки.

По окончании анализа установите металлическую пластину на место и убедитесь в плотности прилегания уплотнения.

Контроль удаления продуктов сгорания

Котел позволяет контролировать исправность системы удаления продуктов сгорания путём измерения общего пере¬пада давления.

С помощью дифференциального манометра, подключенного к штуцерам камеры сгорания, можно контролировать перепад ΔP срабатывания реле давления дымовых газов.

Чтобы котел устойчиво и надлежащим образом работал, измеренное на максимальной тепловой мощности значение должно быть не менее 0,47 мбар (для моделей 24 кВт).

Blocare de funcţionare

Acest tip de eroare este de tip "nevolatil", ceea ce înseamnă că nu îşi revine automat. (ledul roşu **9** aprins şi ledurile galbene de temperatură **1** indică codul anomaliei – vezi tabel) Pentru a restabili funcţionarea normală a cazanului, apăsaţi tasta Reset de pe panoul de comandă.

Important

În cazul în care centrala se blochează în mod frecvent se recomandă să vă adresaţi Serviciului nostru Autorizat de Asistenţă Tehnică.

Din motive de siguranţă, centrala va permite un număr maxim de 5 reporniri în 15 minute (apăsând tasta de RESET).Blocarea sporadică sau izolată nu constituie o problemă.

Funcţia anti – îngheţ

Dacă sonda NTC tur centrală măsoară o temperatură sub 8°C pompele de recirculare rămân în funcţiune timp de 2 minute şi valva cu trei căi (dacă există boiler) în timpul acestei perioade este comutată pe modul sanitar (apă menajeră) şi încălzire la intervale de un minut. După primele două minute de circulaţie pot apărea următoarele situaţii:

A) dacă temperatura de tur este mai mare de 8°C, circulaţia este întreruptă;
B) dacă temperatura de tur este cuprinsă între 3°C şi 8°C se va efectua o altă circulaţie de două minute; în cazul in care se efectuează mai mult de 10 cicluri centrala ajunge în situaţia C.
C) dacă temperatura de tur este mai mică de 3°C se aprinde arzătorul la puterea minima până când temperatura ajunge la 33°C.

Funcţia este activă mereu, cu excepţia cazurilor de opriri de sigurnaţă care împiedică funcţionarea pompei de recirculare şi a sondei NTC de tur.

Protecţia anti - îngheţ se activează doar dacă centrala este în perfectă stare de funcţionare:

- dacă presiunea în instalaţie este suficientă;
- dacă centrala este alimentată la curent electric;
- dacă gazul este furnizat.

Funcţia Coşar şi analiza combustiei

Centrala are, în partea exterioară a colectorului de evacuare a gazelor de ardere, două prize care servesc la măsurarea temperaturii gazelor de ardere şi a aerului necesar arderii, precum şi a concentraţiei de O2 şi CO2, etc.

Pentru a accesa prizele este necesar să desfaceţi şurubul frontal şi să scoateţi talerul metalic dotat cu garnitură de etanşare.

Condiţiile optime de probă - la puterea maximă de încălzire – se obţin activând funcţia „coşar". Apăsaţi tasta Reset timp de 5 secunde: ledul verde **3** se va aprinde intermitent. Pe display apare mesajul "Coşar". Cazanul va relua funcţionarea obişnuită, automat, după 10 minute, sau efectuând un ON/OFF.

La sfârşit, montaţi din nou talerul metalic şi verifi caţi etanşarea.

Controlul evacuării gazelor

În cazan se poate controla realizarea corectă a aspiraţiei/ evacuării, verifi când pierderile de sarcină generate de sistemul adoptat.

Cu un manometru diferenţial conectat la "prizele de testare" ale camerei de combustie este posibilă relevarea a ?P de acţionare a presostatului de gaze.

Valoarea obţinută nu trebuie să fi e mai mică de 0,60 mbar în condiţiile de putere maximă termică, pentru a avea o funcţionare corectă şi stabilă a cazanului.

Доступ к внутренним элементам

Перед работой с котлом отключите его электропитание (переведите внешний двухполюсный выключатель в положение OFF (ВЫКЛ)) и перекройте газовый кран.

Для доступа к внутренним элементам котла выполните следующее:

1. Ослабьте два винта (a), потяните их вперед и снимите переднюю облицовочную панель с верхних завес (b).
2. Поверните панель камеры сгорания, наклоняя её вперёд (c).
3. Отсоедините два фиксатора, крепящие панель камеры сгорания. Потяните панель вперед и снимите с верхних завес (d).

Instrucţiuni pentru deschiderea carcasei şi controlarea interiorului centralei

Înainte de a executa o operaţie pe cazan, decuplaţi-l de la alimentarea electrică, închizând întrerupătorul bipolar extern şi robinetul de gaz.

Pentru a avea acces în interiorul cazanului este necesar să:

1. deşurubaţi cele două şuruburi de pe panoul frontal (a), să îl trageţi în faţă şi să îl desprindeţi din cârligele superioare (b);
2. rotiţi panoul de comandă şi trageţi-l spre voi (c);
3. decuplaţi cele două cârlige de pe panoul de închidere al camerei de ardere. Trageţi-l spre voi şi desprindeţi-l de cârligele superioare (d);

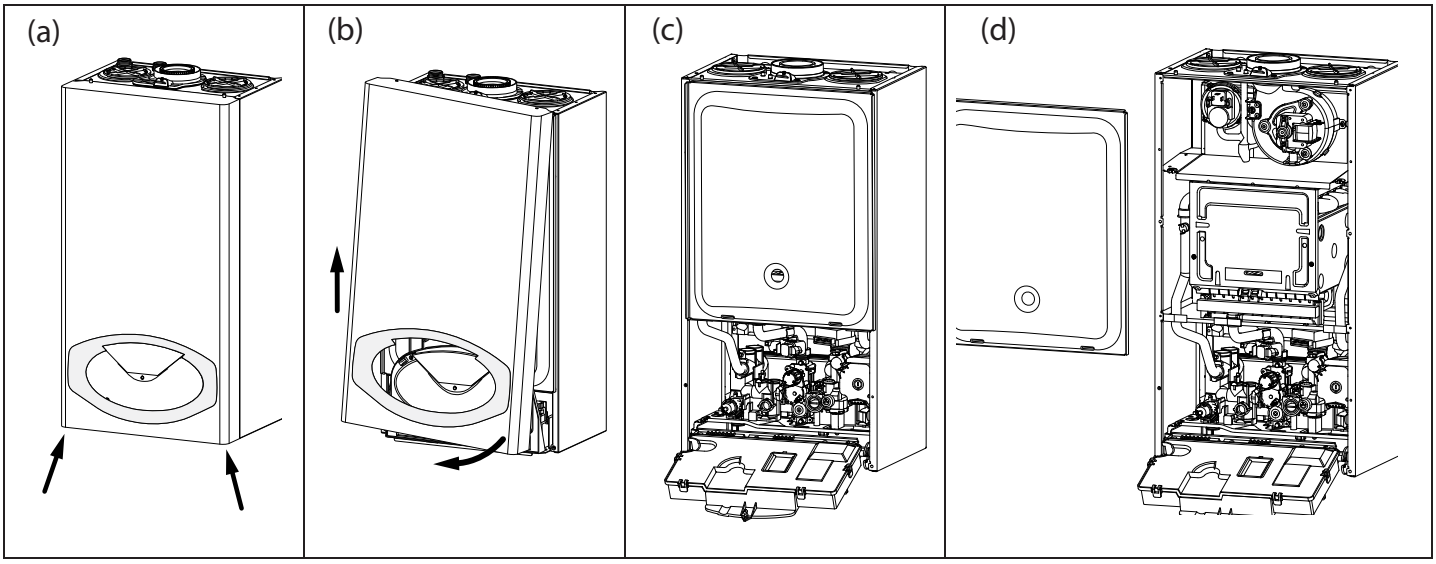

Символы на заводской табличке

Placa de timbru caracteristici

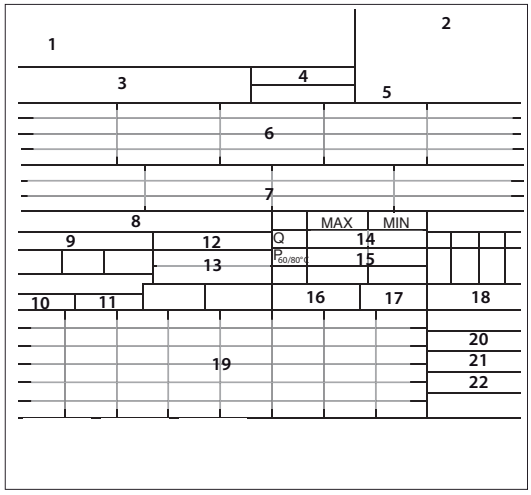

1. Марка
2. Производитель
3. Модель – Серийный номер
4. Торговый код
5. № утверждения
6. Страна эксплуатации – категория газа
7. Заводская настройка газа
8. Тип установки
9. Электрические данные
10. Максимальное давление санитарной горячей воды
11. Максимальное давление системы отопления
12. Тип котла
13. Класс NOx / Производительность
14. Расход тепла макс. – мин.
15. Тепловая мощность макс. – мин.
16. Удельный расход
17. Тарирование мощности котла
18. Номинальный объем санитарной воды
19. Используемые газы
20. Рабочая минимальная температура среды
21. Максимальная температура отопления
22. Максимальная температура сантехники

1. Marca
2. Producător
3. Mode- Nr de serie
4. Cod comercial
5. Nr omologare
6. Ţări de destinaţie – categorie gaz
7. Predispunere Gaz
8. Tip instalaţie
9. Date electrice
10. Presiune maximă sanitară
11. Presiune maximă încălzire
12. Tip cazan
13. Clasă NOx / Eficienţă
14. Capacitate termică max – min
15. Putere termică max – min
16. Debit specific
17. Calibrare putere cazan
18. Debit nominal în circ.sanitar
19. Gaz utilizabil
20. Temperatura ambiantă minimă de funcţionare
21. Temperatura maximă încălzire
22. Temperatura maximă circ. sanitar

Техническое обслуживание (ТО) – важная составляющая обеспечения безопасности, эффективной работы котла и залог его длительной эксплуатации. Производите ТО в соответствии с действующими нормами и правилами, а также требованиями производителя, не реже 1 раза в год. Регулярно производите анализ продуктов сгорания с целью контроля к.п.д. котла и недопущения нарушения действующих норм по выбросам в окружающую среду.
Прежде чем начать техническое обслуживание:
– Отключите котел от электросети, для чего установите внешний двухполюсный выключатель в положение «OFF» (ВЫКЛ);
– Перекройте газовый кран и краны отопления и ГВС.
По окончании работ котел восстанавливает параметры, предшествовавшие отключению.

Общие рекомендации

Рекомендуется производить следующие проверки котла НЕ МЕНЕЕ 1 раза в год:
1. Проверьте на герметичность гидравлическую систему и, при необходимости, замените уплотнения и добейтесь герметичности.
2. Проверьте на герметичность газовую систему и, при необходимости, замените уплотнения и добейтесь герметичности.
3. Произведите визуальный осмотр общего состояния котла.
4. Произведите визуальный осмотр и при необходимости произведите разборку и очистку горелки.
5. По результатам осмотра по п."3" при необходимости произведите разборку и очистку камеры сгорания.
6. По результатам осмотра по п."4" при необходимости произведите разборку и очистку горелки и форсунок.
7. При необходимости, очистите/промойте первичный теплообменник.
8. Убедитесь, что следующие защитные устройства работают надлежащим образом:
– термостат перегрева.
9. Убедитесь, что следующие защитные устройства газовой части работают надлежащим образом:
– электрод контроля пламени (ионизации).
10. Проверьте эффективность процесса нагрева воды для ГВС (проверьте расход и температуру).
11. Произведите проверку основных параметров функционирования котла.
12. Удалите продукты окисления с электрода контроля пламени.

Проверка работы

По окончании технического обслуживания заполните контур отопления до давления около 1,0 бар и удалите воздух.
Одновременно заполните контур ГВС.
– Запустите котел.
– При необходимости, повторно удалите воздух из контура отопления.
– Проверьте настройки и убедитесь, что все устройства управления и контроля действуют надлежащим образом.
– Проверьте герметичность, убедитесь, что система отвода продуктов сгорания и подачи воздуха действует надлежащим образом.

Слив воды

Для слива воды из контура отопления действуйте следующим образом:
– Выключите котел, для чего переведите внешний двухполюсный выключатель в положение OFF (ВЫКЛ), перекройте газовый кран;
– Приоткройте автоматический воздухоотводчик на насосе;
– Откройте сливной кран и слейте воду в соответствующую емкость;
– Слейте воду из нижних точек контура отопления (при необходимости).

Întreţinerea (verificarea, revizia) este esenţială pentru siguranţa, buna funcţionare şi durata centralei.
Se efectuează în baza celor prevăzute de normele în vigoare.
Se recomandă efectuarea periodică a analizei gazelor arse (combustiei) pentru a controla randamentul şi emisiile de substanţe poluante, în conformitate cu normele în vigoare.
Înainte de începerea operaţiunilor de întreţinere:
- deconectaţi electric centrala şi aşezaţi întrerupătorul bipolar extern în poziţia OFF
- închideţi robinetul de gaz şi robinetele de apă ale instalaţiilor termice şi sanitare;
La sfârşit se redau (se reiau) reglările iniţiale.

Note generale

Este recomandabil, să se efectueze asupra aparatului, cel puţin o dată pe an, următoarele controale (verificări):
1. Controlul garniturilor de izolare (susţinere) pe partea de apă cu eventuala înlocuire a garniturilor şi redarea etanşeităţii.
2. Controlul garniturilor de izolare pe partea de gaz cu eventuala înlocuire a garniturilor şi redarea etanşeităţii.
3. Controlul cu ochiul liber al stării în ansamblu a aparatului.
4. Controlul cu ochiul liber al arderii şi eventual demontarea şi curăţarea arzătorului.
5. Ca urmare a verificării de la punctul 3, eventuala demontare şi curăţarea camerei de combustie
6. Ca urmare a verificării de la punctul 4, eventuala demontare şi curăţarea arzătorului şi injectorului
7. Curăţarea schimbătorului principal de căldură.
8. Verificarea funcţionării sistemelor de siguranţă încălzire:
- siguranţă temperatura limită.
9. Verificarea funcţionării sistemelor de siguranţă pe partea de gaz:
- siguranţă lipsă gaz sau flacără (ionizare).
10. Controlul eficienţei producţiei de apă menajeră (verificarea debitului si a temperaturii).
11. Controlul general al funcţionării aparatului.
12. Îndepărtarea oxidului de la electrodul de sesizare cu ajutorul şmirghelului.

Operaţiuni de golire instalaţie

Golirea instalaţiei de încălzire trebuie efectuată în modul următor:
- opriţi (stingeţi) centrala şi aşezaţi întrerupătorul bipolar extern în poziţia OFF şi închideţi robinetul de gaz;
- slăbiţi (desfaceţi) valva automata de evacuare aer;
- deschideţi robinetul de evacuare al instalaţiei strângând apa care se scurge într-un rezervor pentru apă;
- evacuaţi de la punctele cele mai de jos ale instalaţiei (unde sunt prevăzute).
Dacă este prevăzut ca instalaţia să se ţină oprită în zonele unde temperatura ambient poate coborî în perioada de iarnă sub 0°C, este recomandabil să se adauge lichid antigel în apa din instalaţia de încălzire pentru a evita golirile repetate; în cazul folosirii unui astfel de lichid, verificaţi cu atenţie compatibilitatea cu oţelul inox din care este făcut corpul centralei.
Se recomandă folosirea produselor antigel ce conţin GLICOL de tip PROPILENIC contra coroziune (cum ar fi de exemplu CILLICHEMIE CILLIT CC 45, care nu este toxic şi care în acelaşi timp are şi calităţile unui antigel, antincalcar şi anticoroziv) în dozele prescrise de producător, în funcţie de temperatura minimă prevăzută. Verificaţi în mod periodic pH-ul amestecului apă – antigel din circuitul centralei şi înlocuiţi amestecul atunci când valoarea măsurată este mai mică decât limita prescrisă de producător.
NU AMESTECAŢI TIPURI DIFERITE DE ANTIGEL.
Constructorul nu este responsabilă pentru defecţiunile cauzate aparatului sau instalaţiei şi provocate din cauza folosirii de substanţe antigel sau aditivi neadecvaţi.

Слив воды из контура ГВС и вторичного теплообменника. При опасности промерзания необходимо слить воду из контура ГВС следующим образом:
– Перекройте кран подачи холодной воды в котел;
– Откройте все краны холодной и горячей воды;
– Слейте воду из нижних точек системы (при необходимости).
Мы не рекомендуем использовать незамерзающие теплоносители для контура отопления.

ОСТОРОЖНО!
Перед перемещением котла опорожните все внутренние объемы, в которых может содержаться горячая вода , остерегайтесь ожогов.
Удаление накипи с элементов котла производите в соответствии с указаниями мер безопасности, в проветриваемом помещении, используя спецодежду, избегая смешения различных реагентов и обеспечив защиту котла, окружающих предметов, людей и животных.
Все соединения, используемые для измерения давления газа и регулировки газовой части котла, должны быть надёжно закрыты.
Убедитесь, что котел может работать на газе имеющегося типа и что диаметр форсунок соответствующий.
При появлении запаха гари или дыма из котла, а также запаха газа, отсоедините котел от электросети, перекройте газовый кран, откройте все окна и обратитесь за технической помощью к квалифицированному специалисту.

Обучение пользователя
Проинформируйте владельца (пользователя) о порядке работы с котлом.
Передайте владельцу «Руководство по эксплуатации» и предупредите о необходимости хранить его в непосредственной близости от котла.
Изложите владельцу следующее:
– Необходимость периодически проверять давление воды в контуре отопления; порядок подпитки и удаления воздуха из контура отопления.
– Порядок установки температуры в контуре отопления и использования регулирующих устройств для обеспечения надлежащего и экономичного режима работы.
– Необходимость периодического технического обслуживания котла в соответствии с действующими нормами и правилами, а также требованием производителя (не реже 1 раза в год).
– Запрещено вносить какие бы то ни было изменения в настройки соотношения подачи воздуха и газа.
– Запрещено производить ремонт самостоятельно.

Golirea instalaţiei sanitare
Ori de câte ori există pericolul de îngheţ, trebuie golită instalaţia sanitară în felul următor:
- Închideţi robinetul de la reţeaua de apă,
- deschideţi toate robinetele de apă caldă şi rece,
- goliţi de la punctele de jos (unde sunt prevăzute).

ATENŢIE
Goliţi componentele ce ar putea conţine apă calda, activând eventualele ventile de evacuare, înainte de manevrarea lor.
Efectuaţi desfundarea (dez-incrustrare) de calcar a componentelor respectând specificaţiile din fişa de siguranţă a produsului utilizat, aerisind ambientul, folosind echipament de protecţie, evitând să amestecaţi produse diferite, protejând aparatul şi obiectele înconjurătoare. Închideţi ermetic deschiderile folosite pentru a efectua citirea presiunii gazului sau a reglărilor de gaz.
Asiguraţi-vă că duza este compatibilă cu gazul de alimentare.
În cazul în care se simte miros de ars sau se vede ieşind fum din aparat sau se simte miros puternic de gaz, întrerupeţi alimentarea electrică, închideţi robinetul de gaz, deschideţi ferestrele şi informaţi tehnicianul.

Informaţii pentru utilizator
Informaţi utilizatorul cu privire la modalităţile de funcţionare ale instalaţiei.
În special, livraţi utilizatorului toate manualele de instrucţiuni şi avertizaţil să le păstreze împreună cu aparatul. Avertizaţi utilizatorul să:
- Controleze periodic presiunea apei în instalaţie; informaţi-l cu privire la umplerea instalaţiei cu apă şi la aerisirea caloriferelor.
- Controleze şi să regleze temperatura precum şi să comande dispozitivele de reglare, în scopul gestionării economice şi corecte ale instalaţiei.
- Execute, conform normelor, operaţiile de întreţinere ale instalaţiei.
- Nu modifi ce, în nici un caz, valorile setate, de alimentare cu aer necesar arderii şi de evacuare a gazelor de ardere.

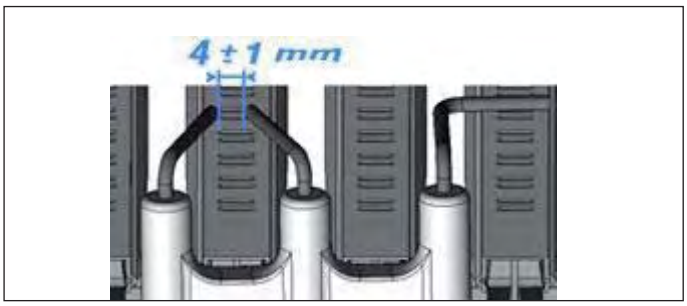

Ariston Thermo Rus LLC
Россия, 127015, Москва, ул. Большая Новодмитровская, 14,
стр. 1, офис 626
Office phone: Тел. (495) 0/1 .1 . ., 0/1 .1 .0
E-mail: service.ru@aristonthermo.com
www.aristonheating.ru

Ariston Thermo Ukraine LLC
str. Shelkovichnaya 42-44
Office phone: +380 44 496 25 18
E-mail: info.ua@aristonthermo.com
www.aristonthermo.com.ua

Ariston Thermo Romania srl
Str. Giacomo Puccini, nr. 8A, sector 2, Bucuresti
Fax. +4 (01) 231947
e-mail: service.ro@aristonthermo.com
www.aristonheating.ro

420010407800